HS / VS DOCK

MONTAGEHANDLEIDING - ASSEMBLY MANUAL - MONTAGEANLEITUNG - MANUEL DE MONTAGE

0416

9207

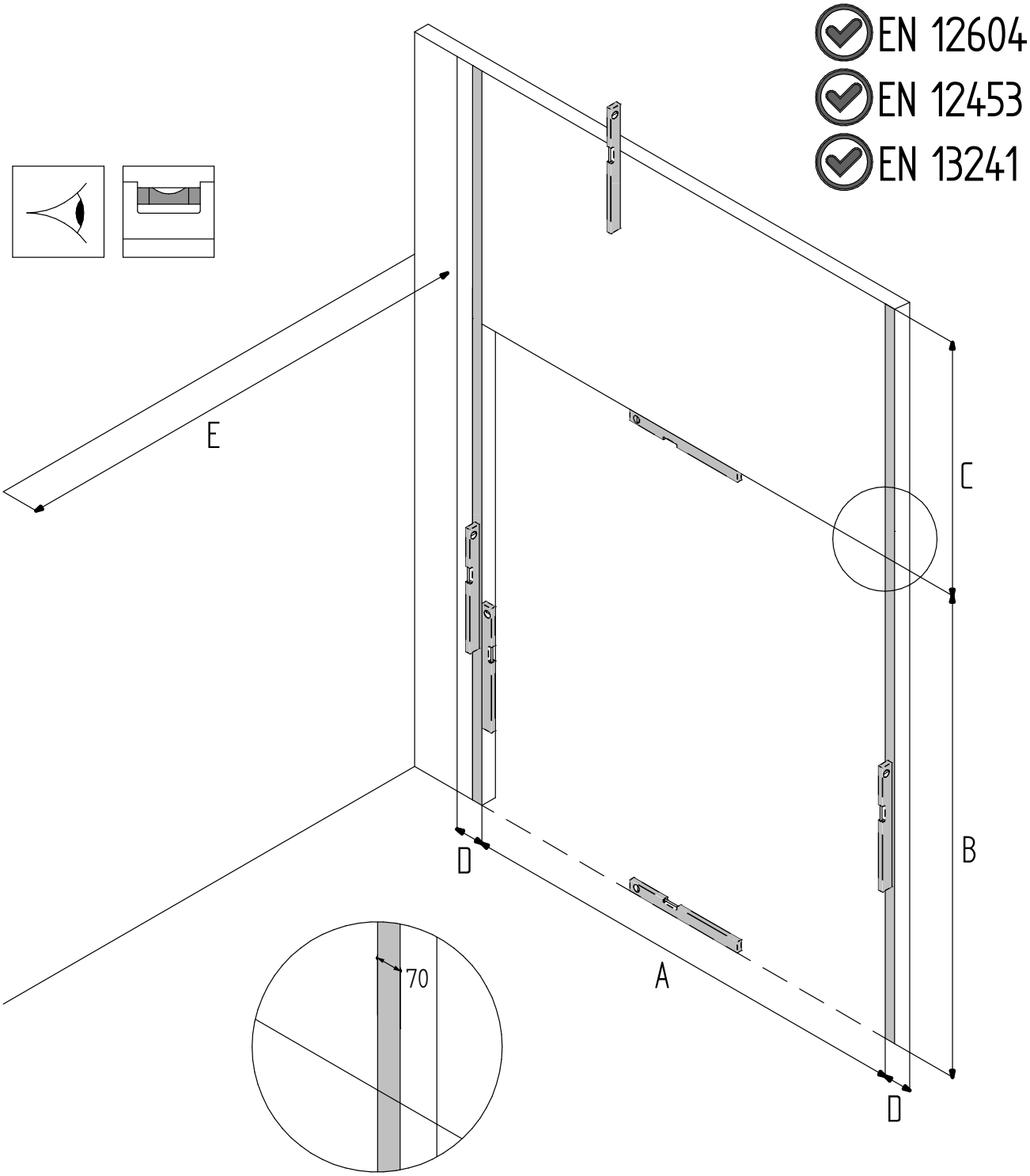

	A	B	C	D	E
	DLW	**DLH**	**FHR**	**FSR**	**FMD**
NL	Dagmaat breedte	Dagmaat hoogte	Vrije bovenruimte	Vrije zijruimte	Inbouwdiepte
EN	Day Light Width	Day Light Height	Free Head Room	Free Side Room	Free Mounting Depth
DE	Tageslichtebreite	Tageslichtehöhe	Sturzfreiraum	Freie Seitenraum	Freie Einbautiefe
FR	Largeur de baie	Hauteur de baie	Linteau disponible	Ecoinçons Requis	Recul
RO	Lăţime Gol	Înălţime Gol	Buiandrug Liber	Spaţiul Liber Lateral	Spaţiul Liber în Adâncime
HU	Szélesség	Magasság	Szabad szemöldök magasság	Szabad hely oldalt	Szabad beépitési mélység
SE	Dager bredd	Dager höjd	Minsta erforderligt höjdutrymme	Fritt sidoutrymme	Fritt monterings utrymme

Dock-VS

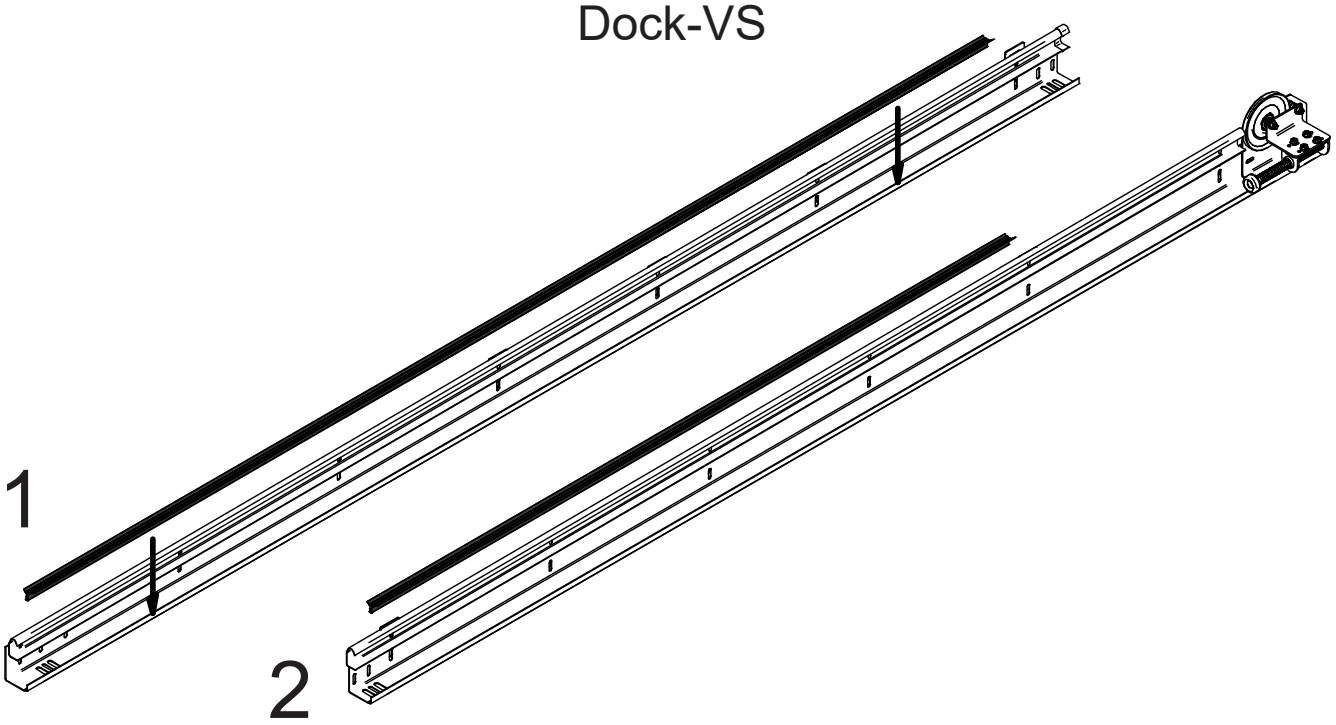

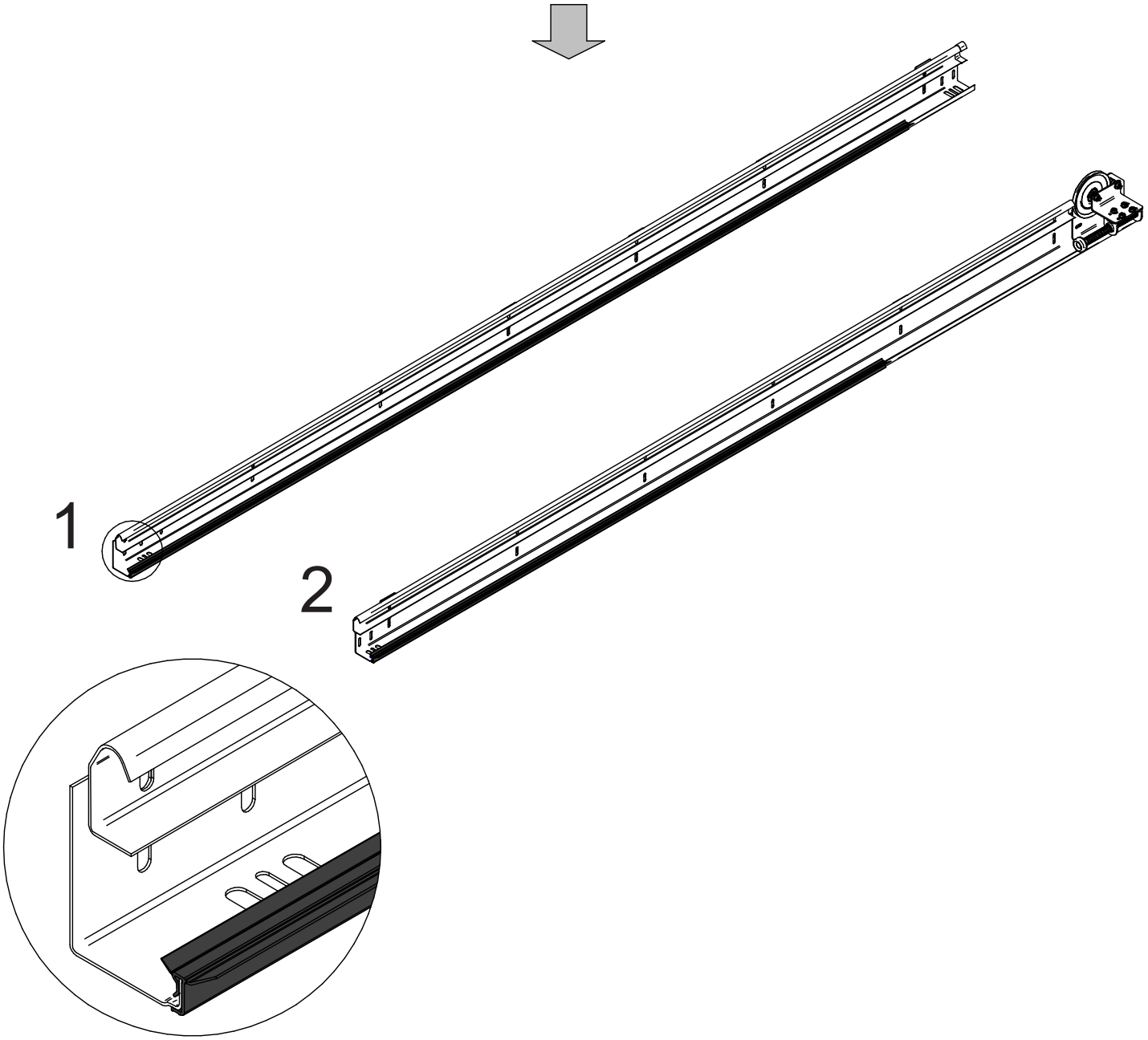

HL=>1100

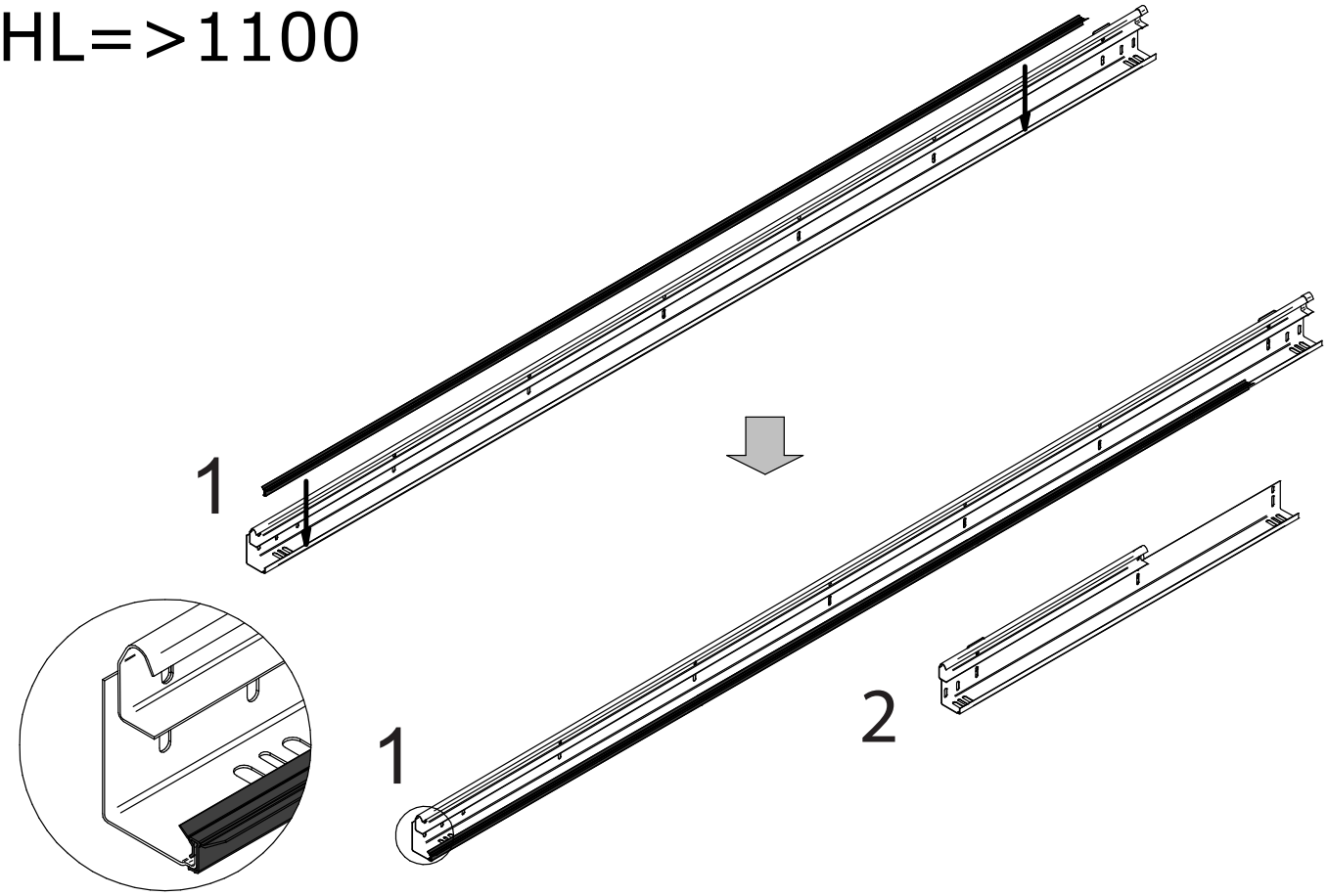

HL<1100

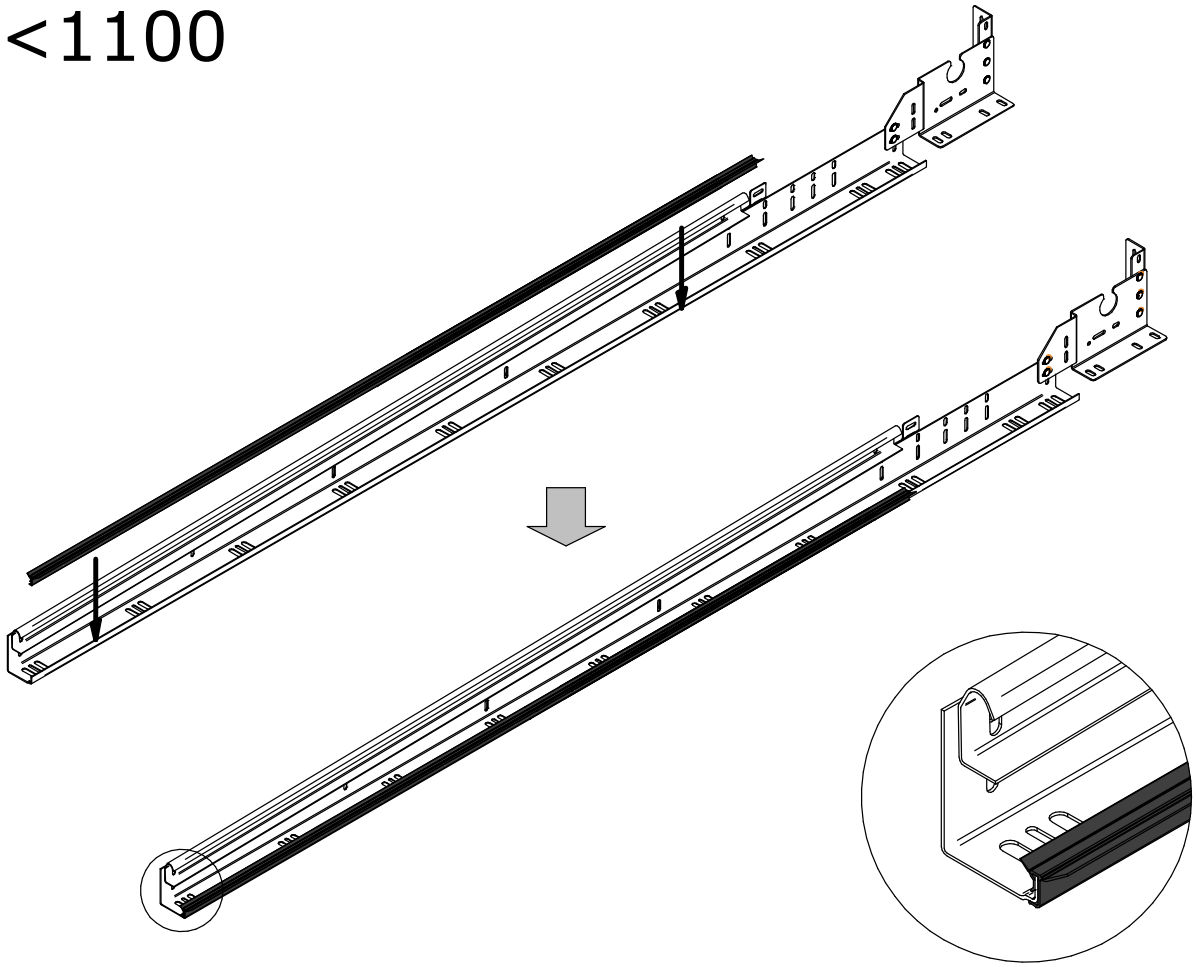

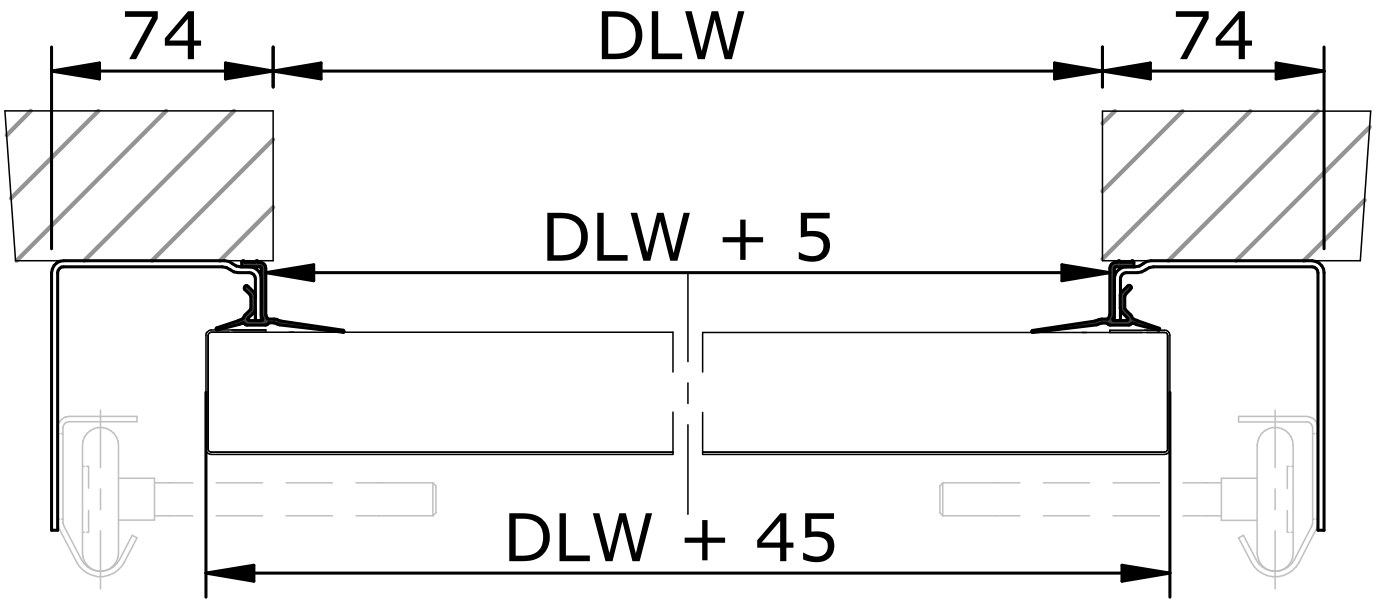
74
DLW
74
DLW + 5
DLW + 45

Dock-VS

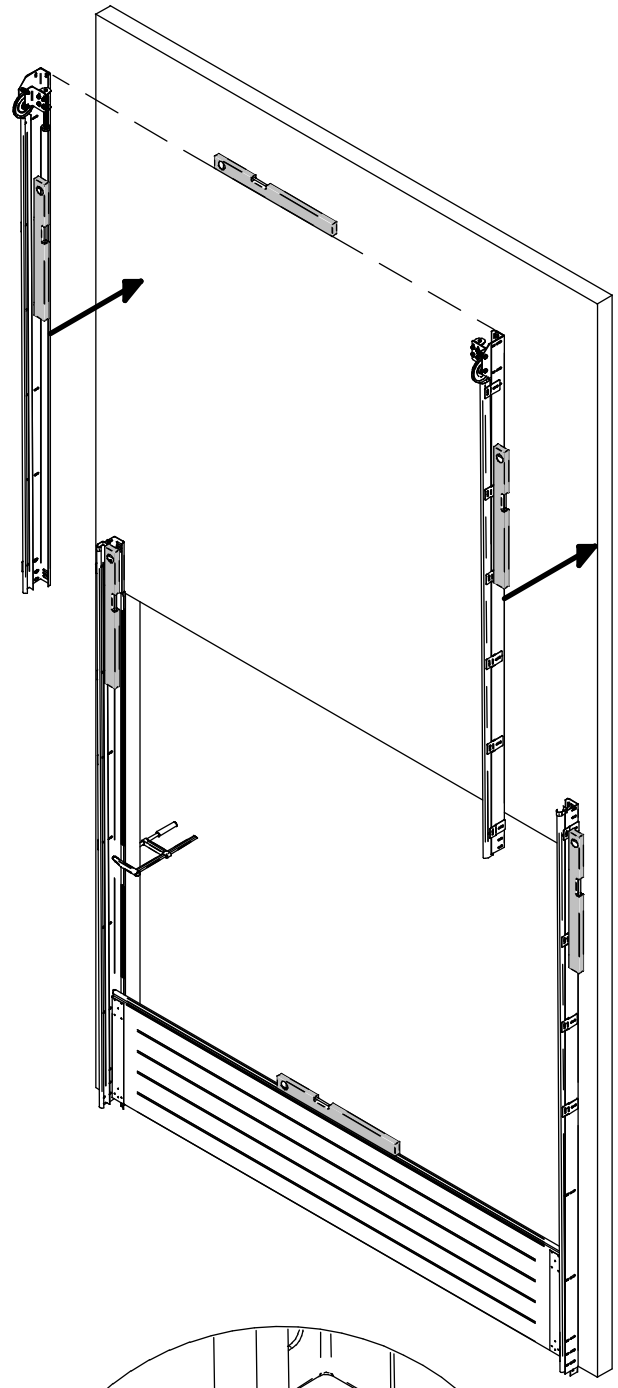

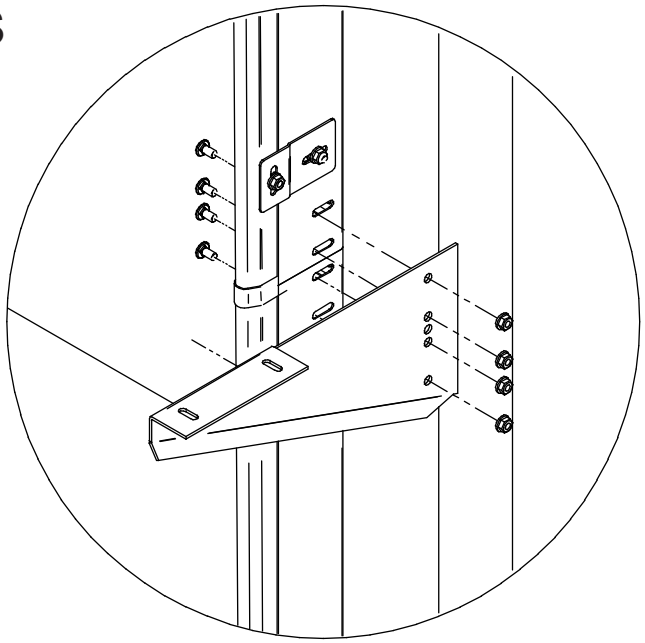

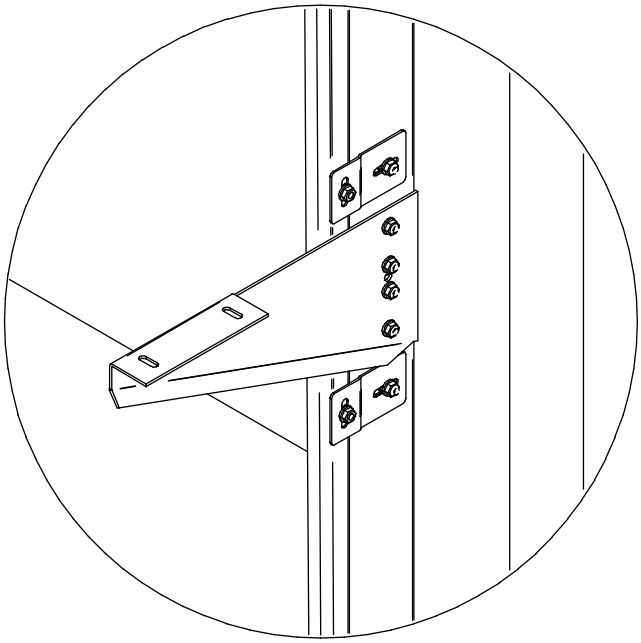

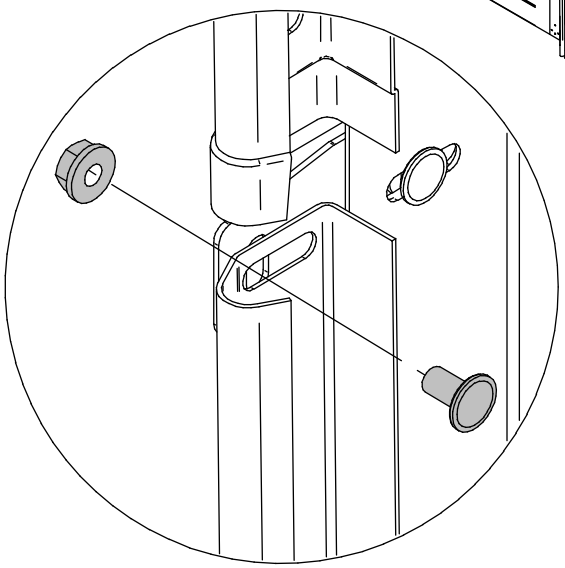

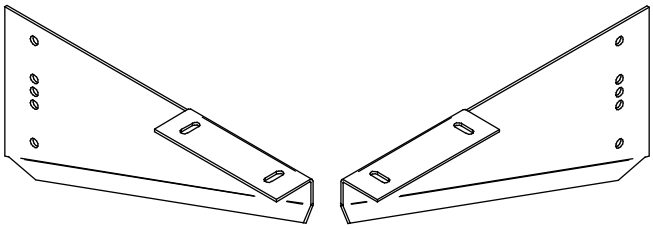

3843

3844

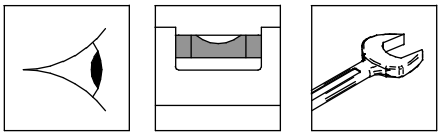

Dock-HS HL <1100mm

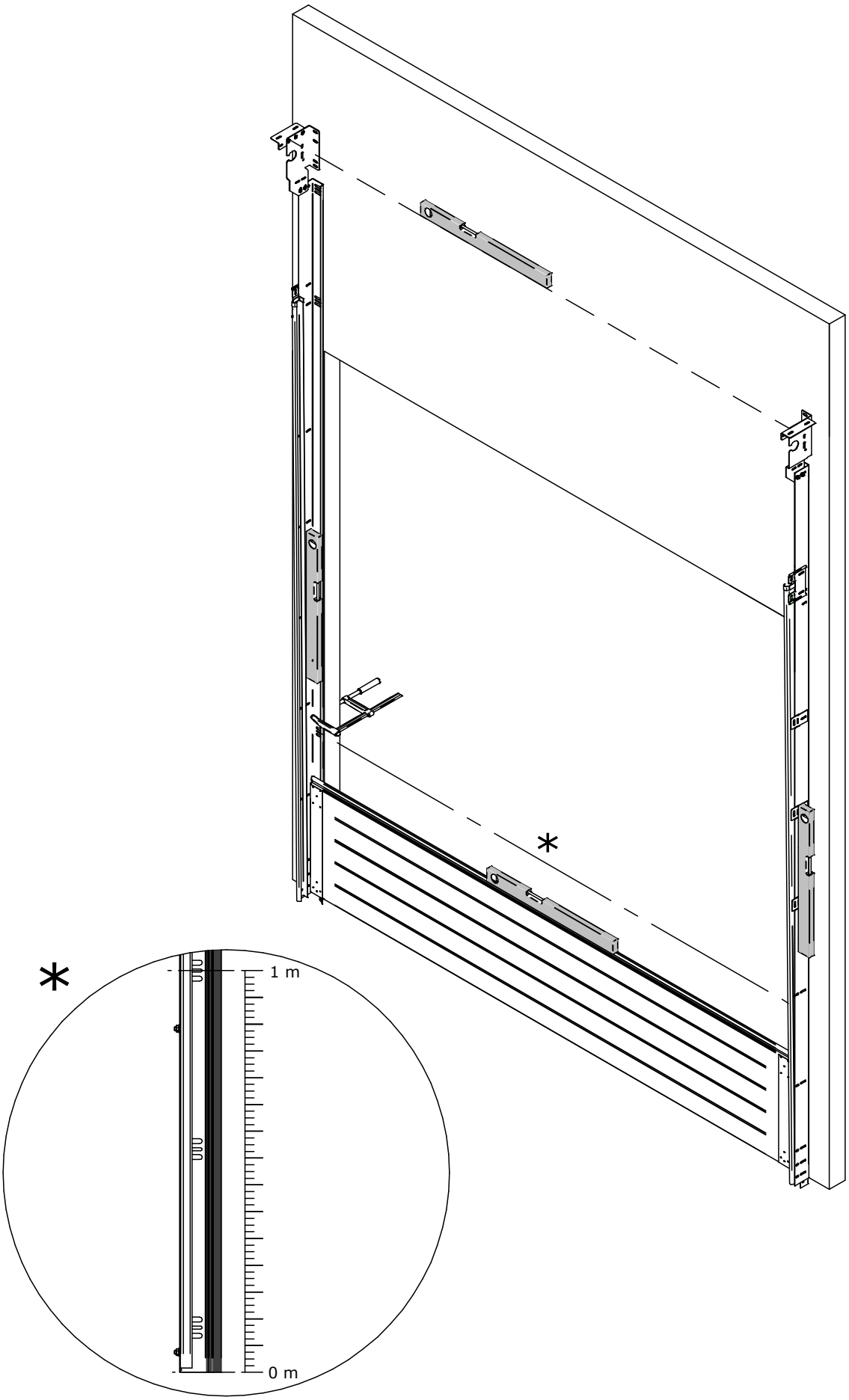

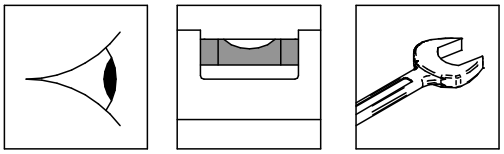

Dock-HS HL ≥1100mm

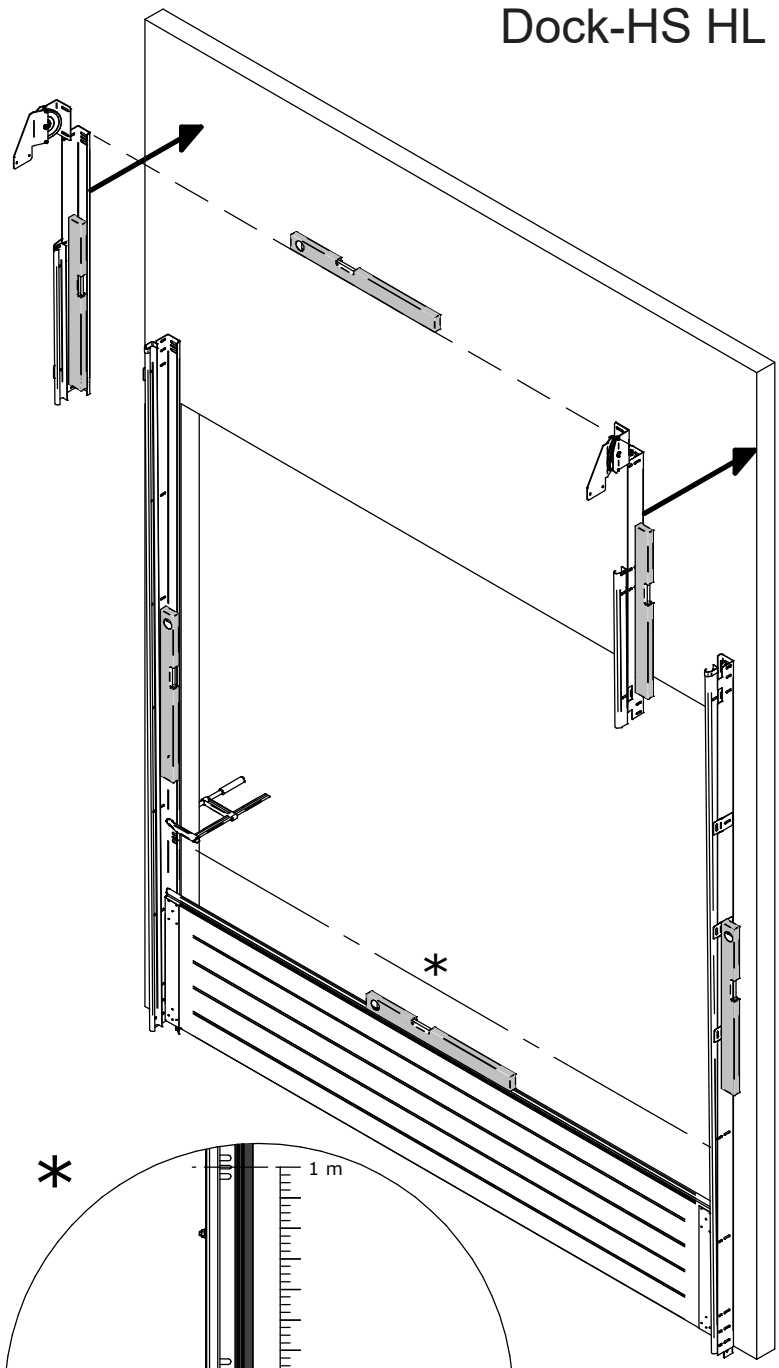

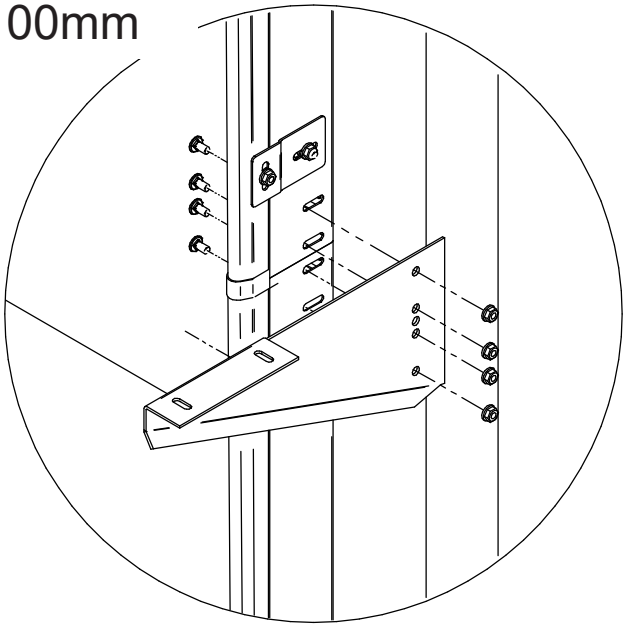

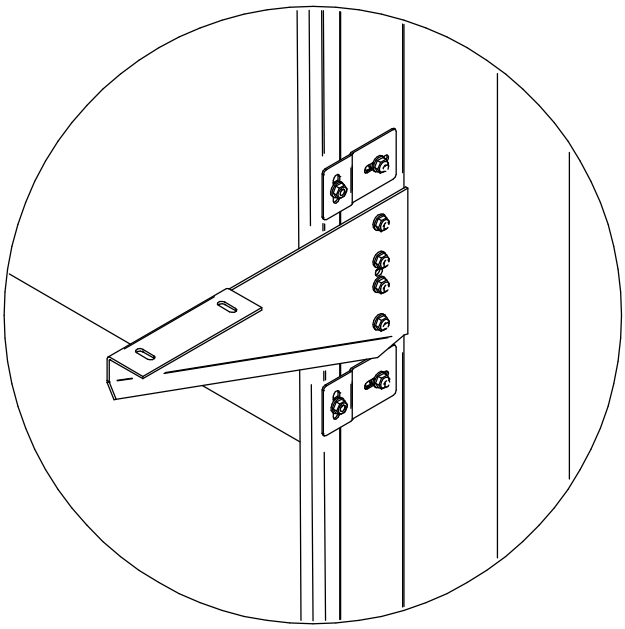

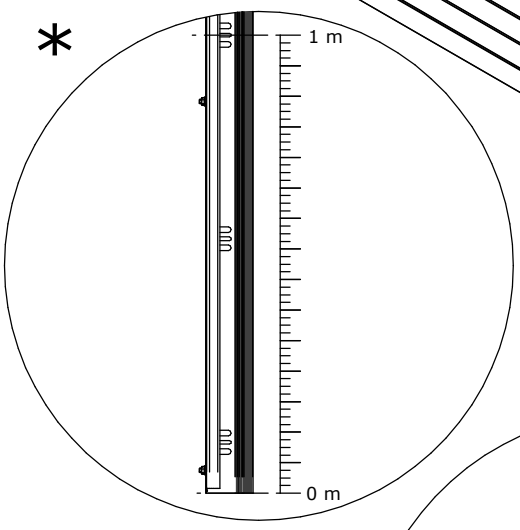

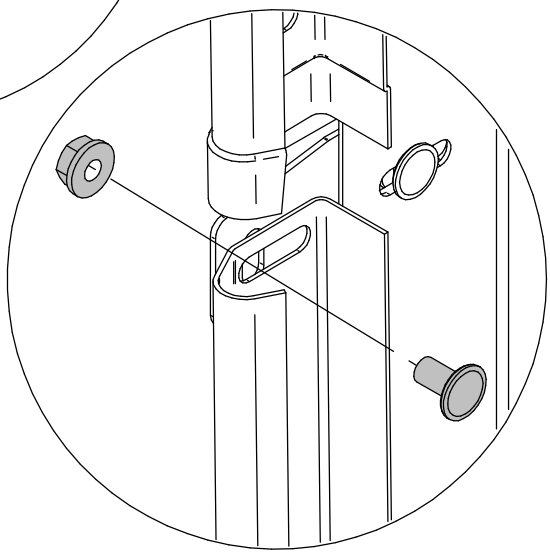

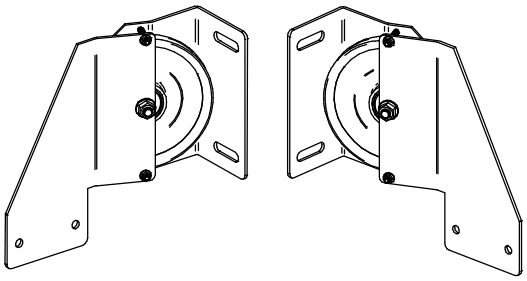

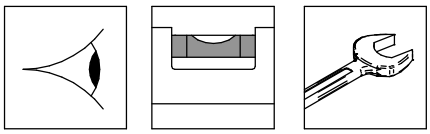

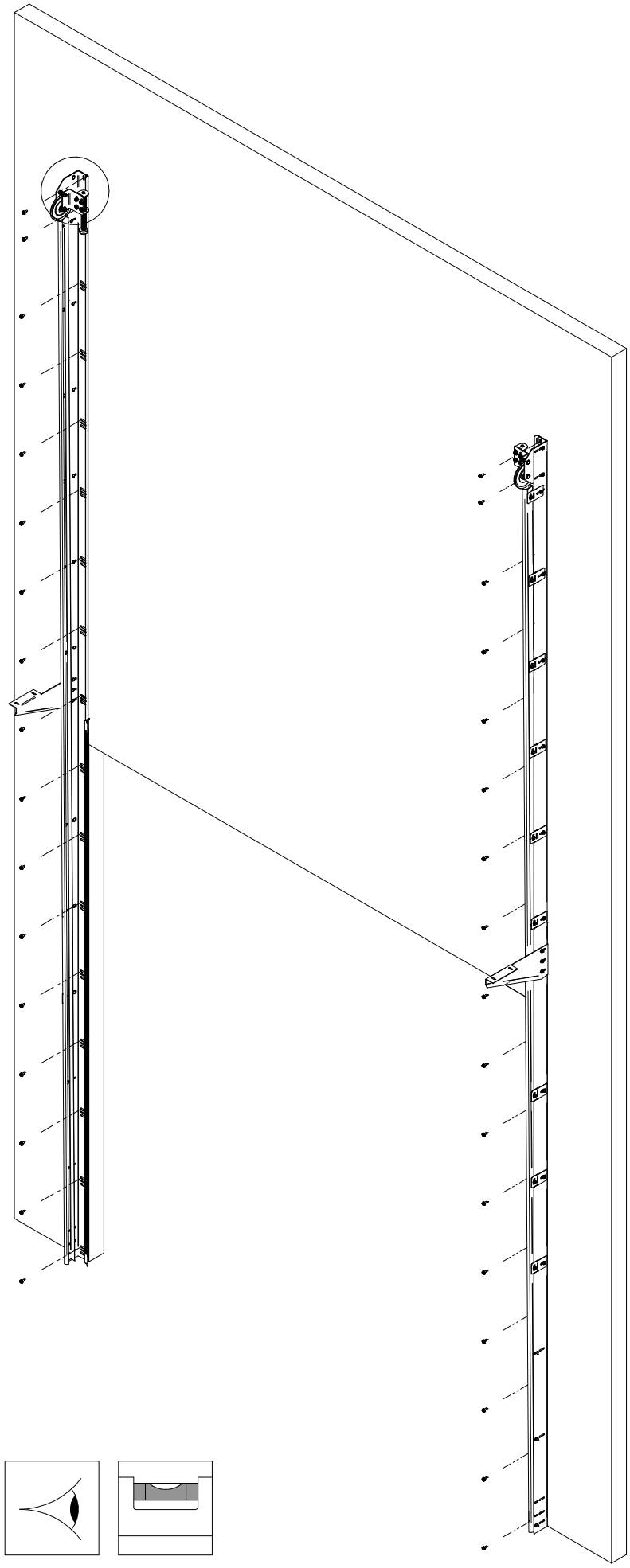

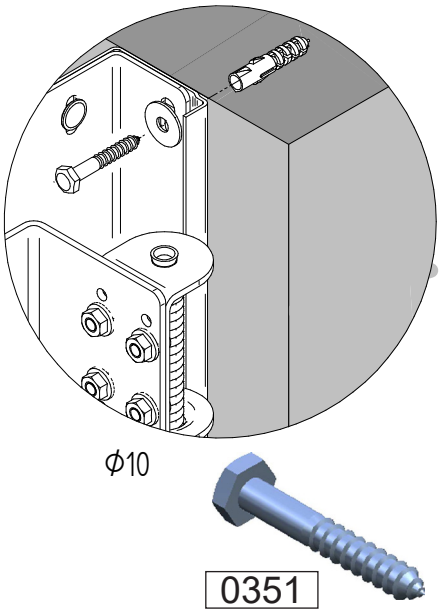
ϕ10
0351

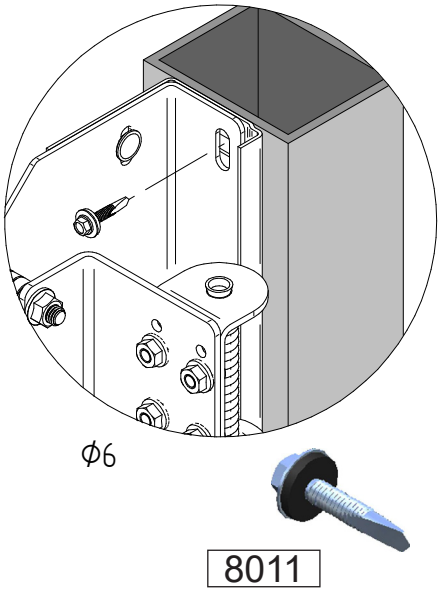
ϕ6
8011

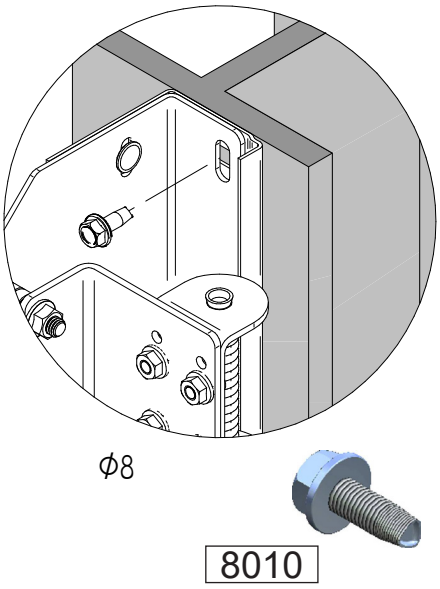
ϕ8
8010

Dock-HS HL <1100mm

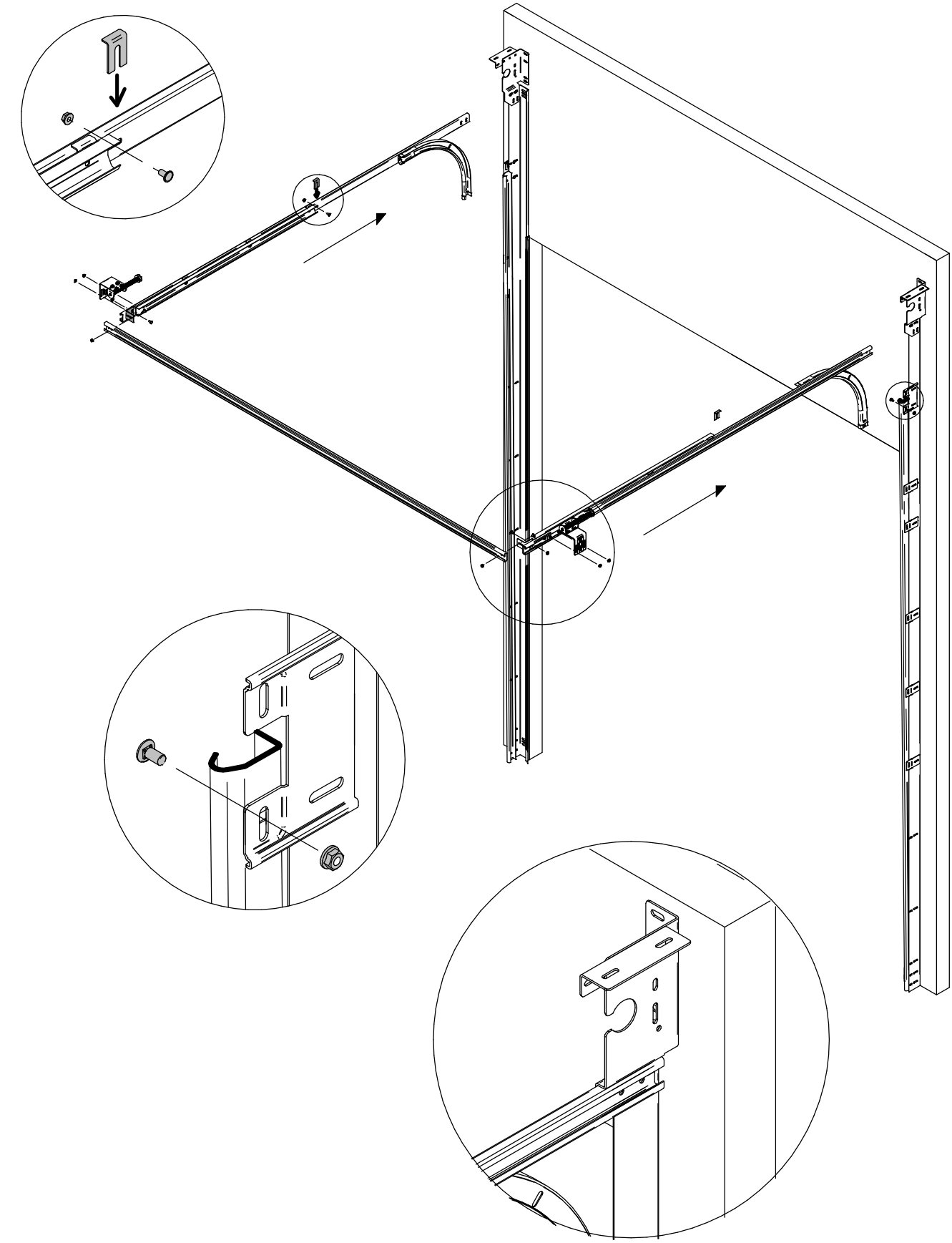

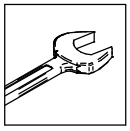

Dock-HS HL ≥1100mm

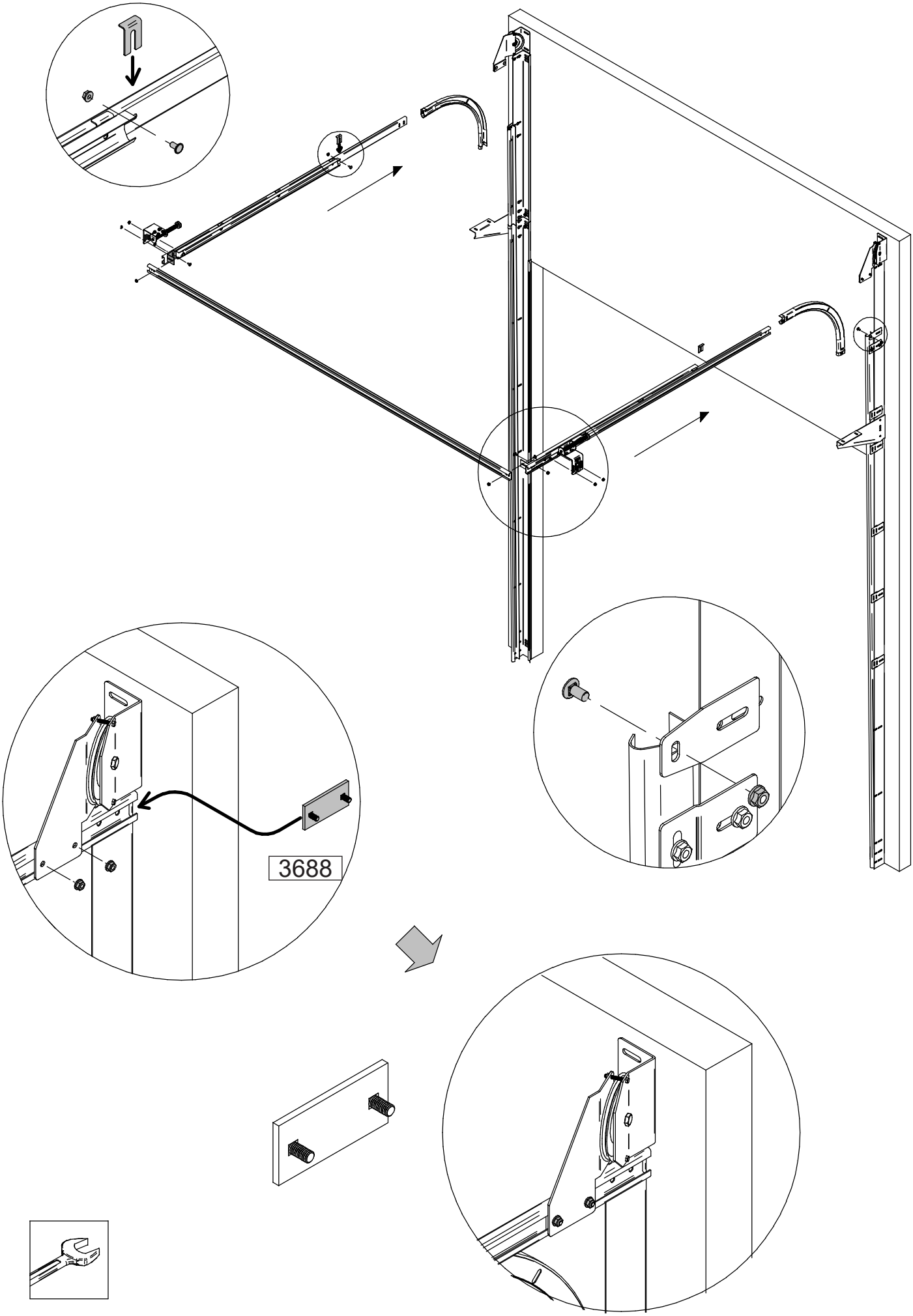

Dock-HS

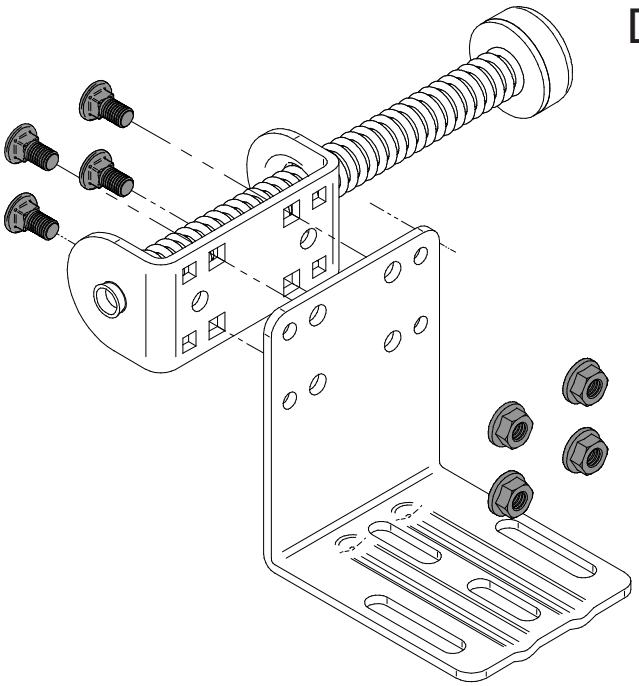

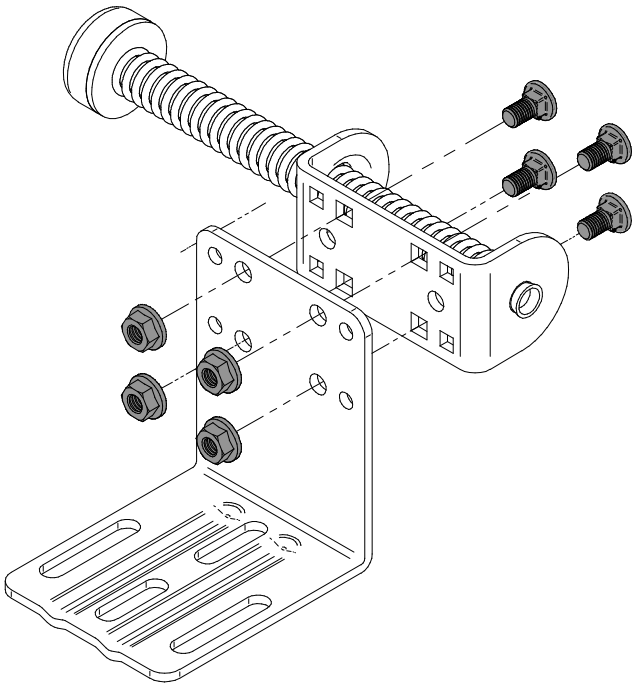

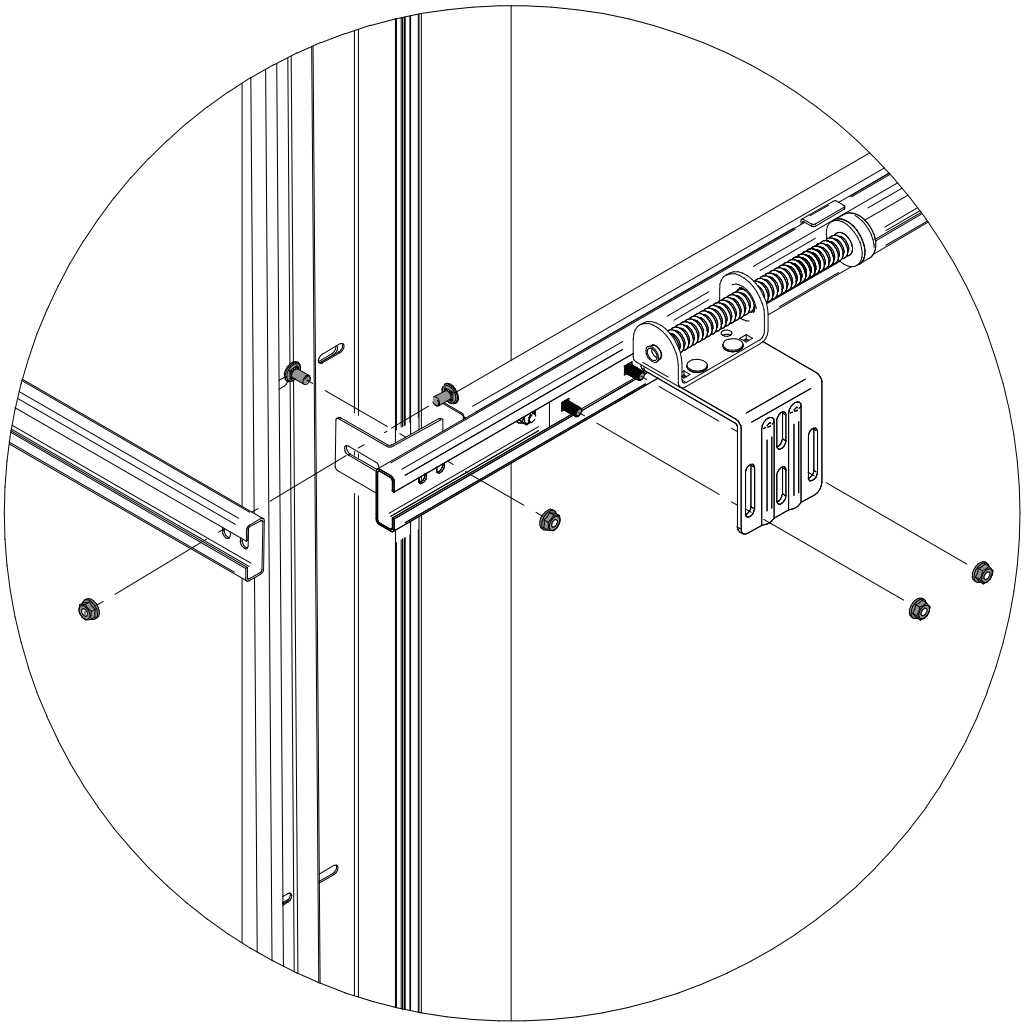

Dock-HS

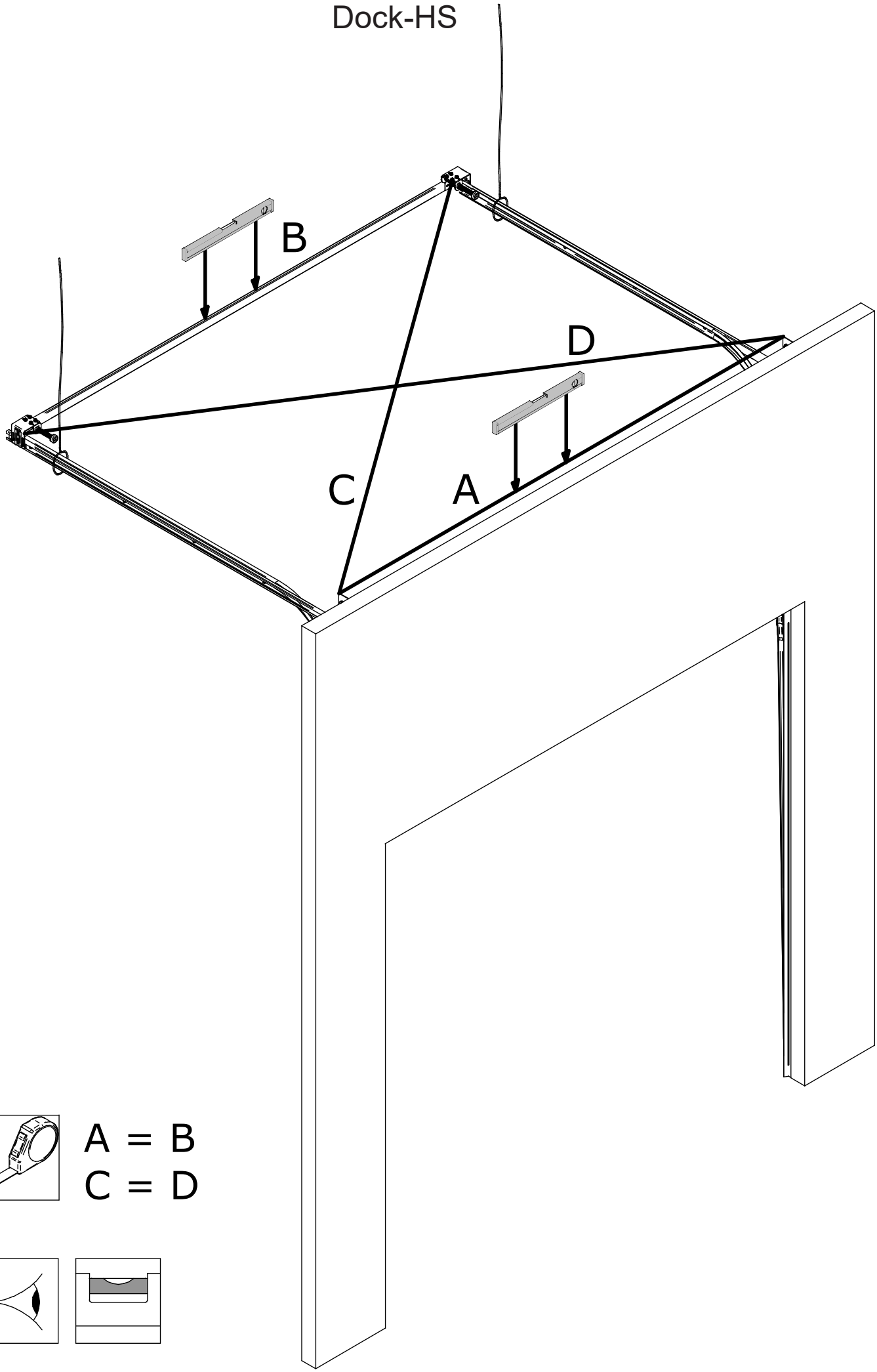

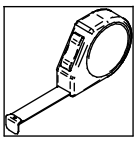

A = B
C = D

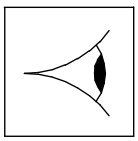

Dock-HS

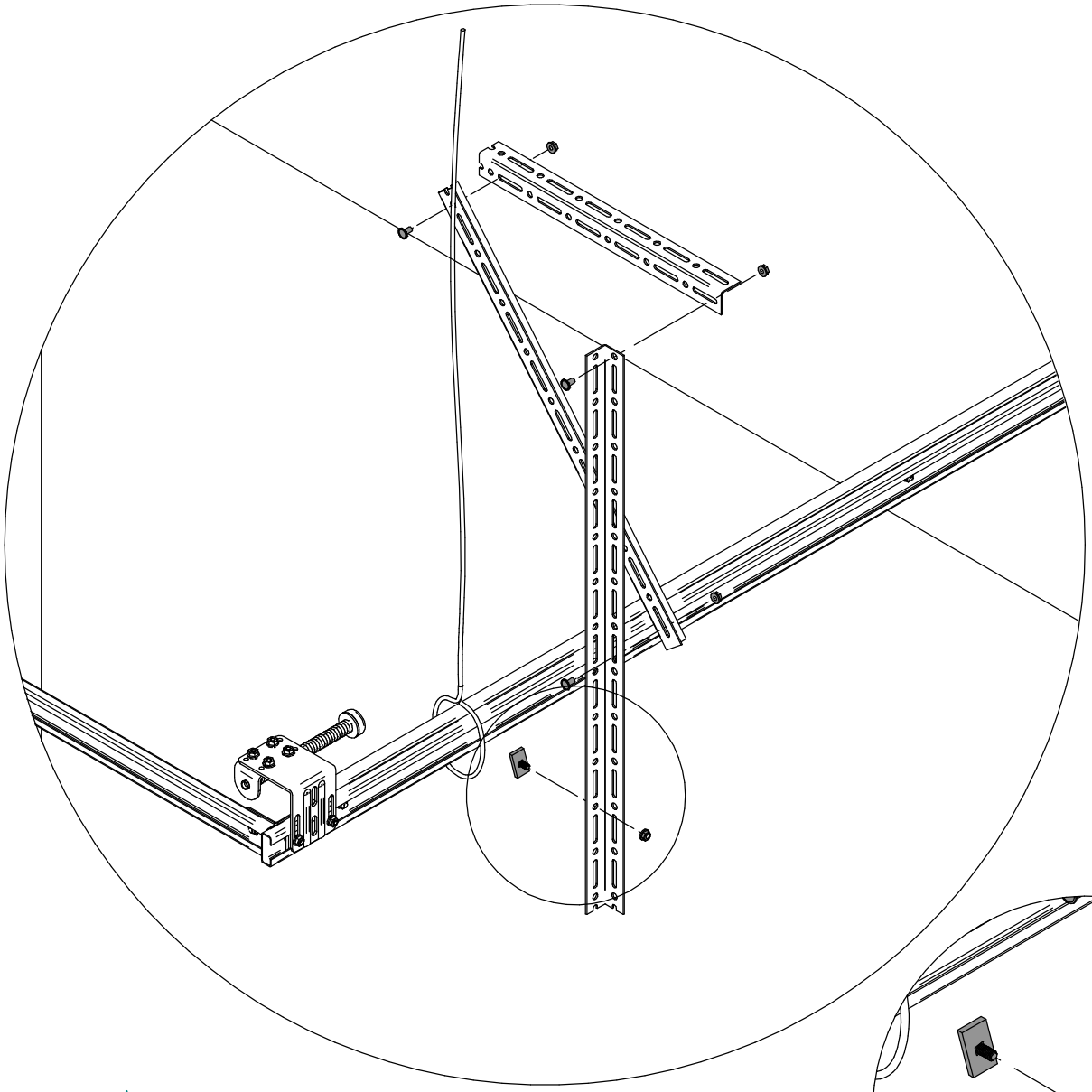

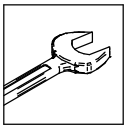

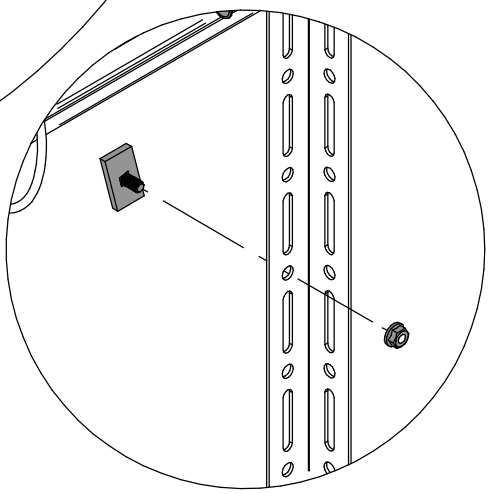

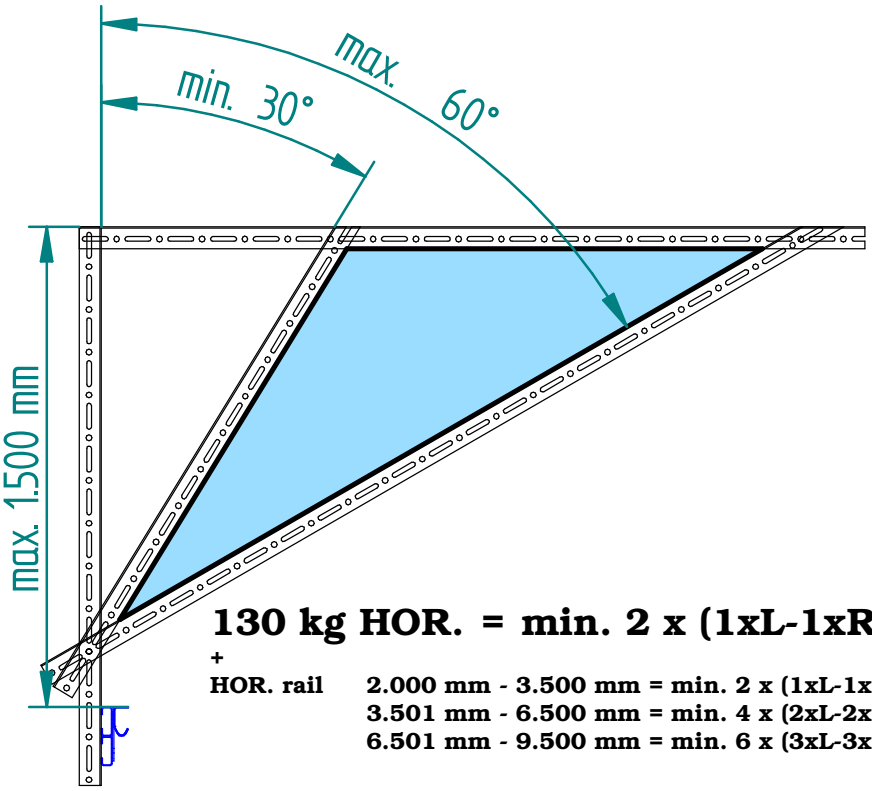

130 kg HOR. = min. 2 x (1xL-1xR)

+

HOR. rail **2.000 mm - 3.500 mm = min. 2 x (1xL-1xR)**
3.501 mm - 6.500 mm = min. 4 x (2xL-2xR)
6.501 mm - 9.500 mm = min. 6 x (3xL-3xR)

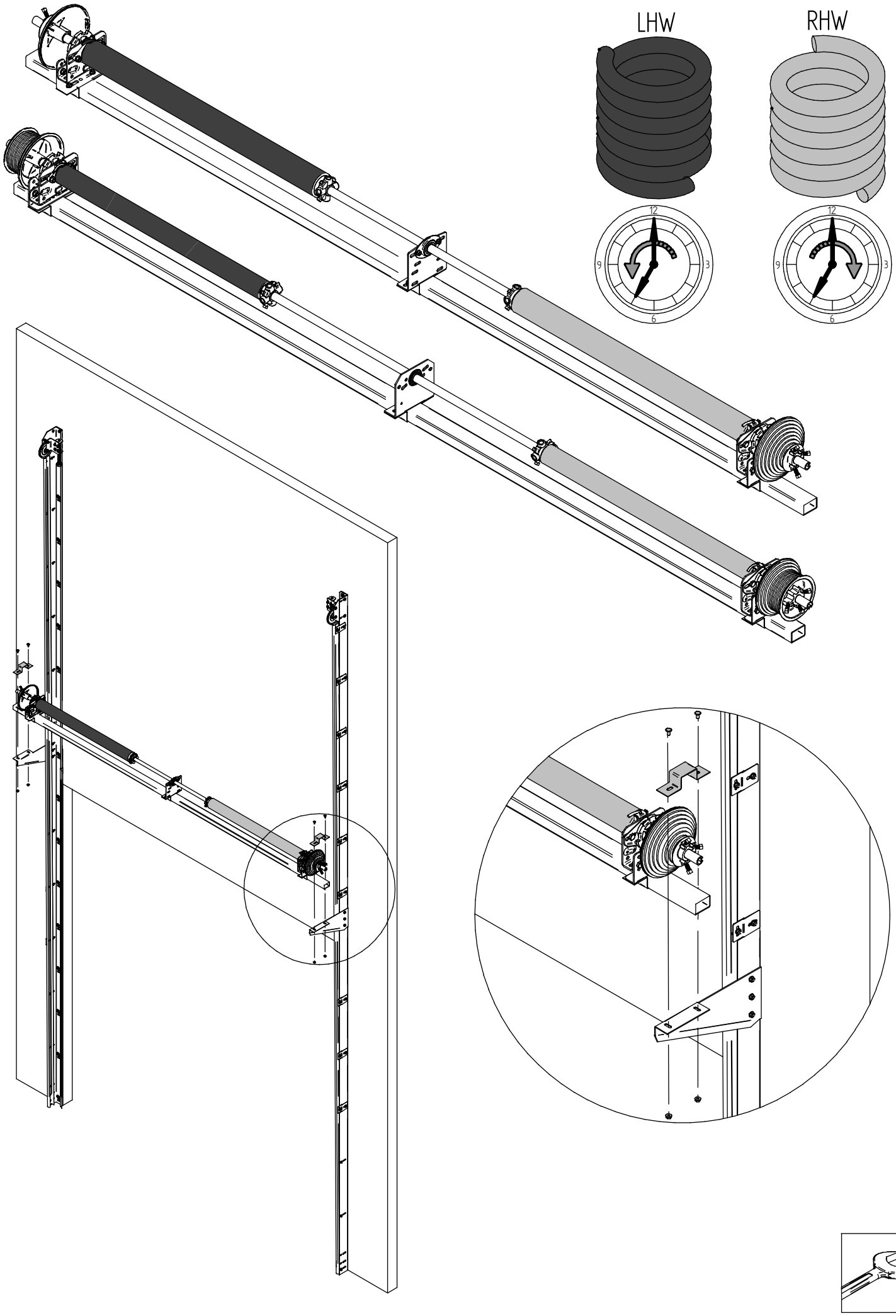
LHW
RHW
12
9
3
6
12
9
3
6

Dock-HS HL<1100

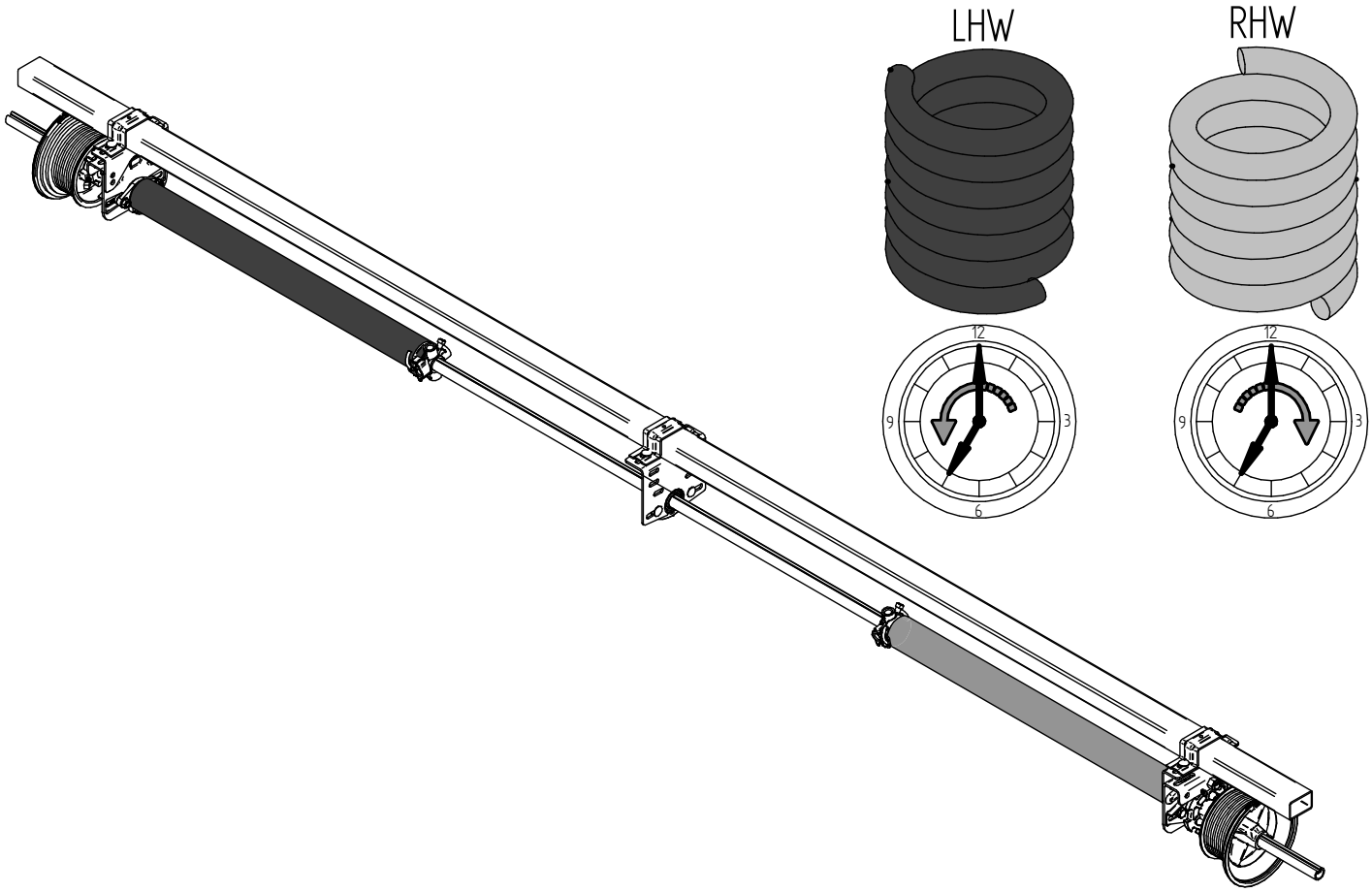

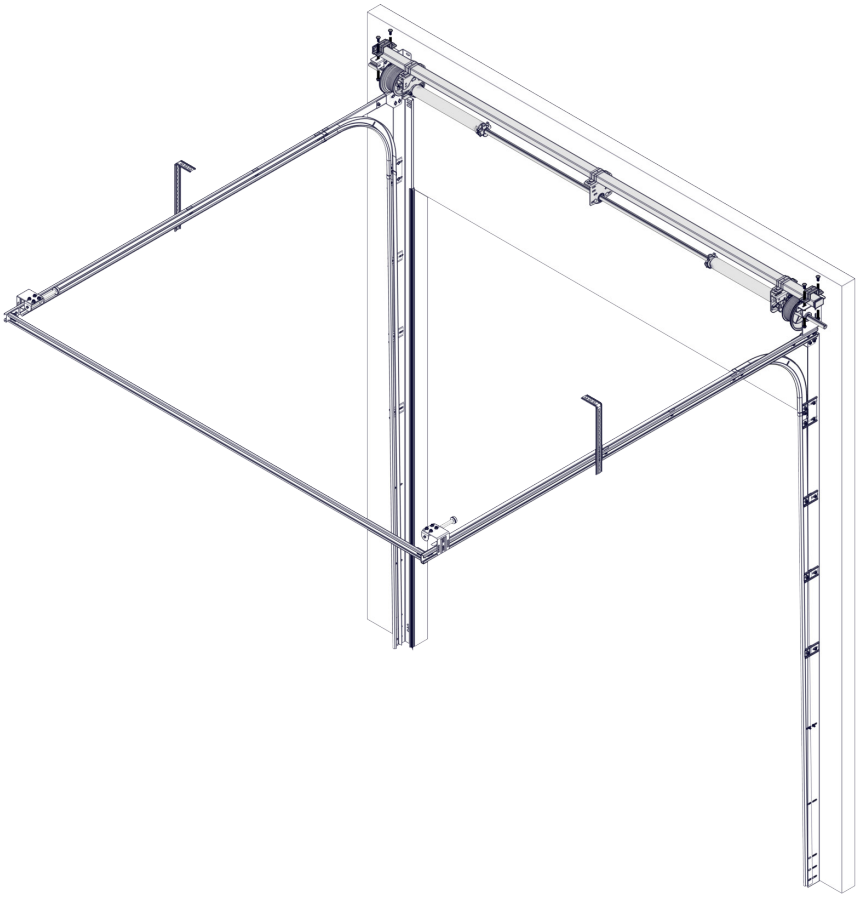

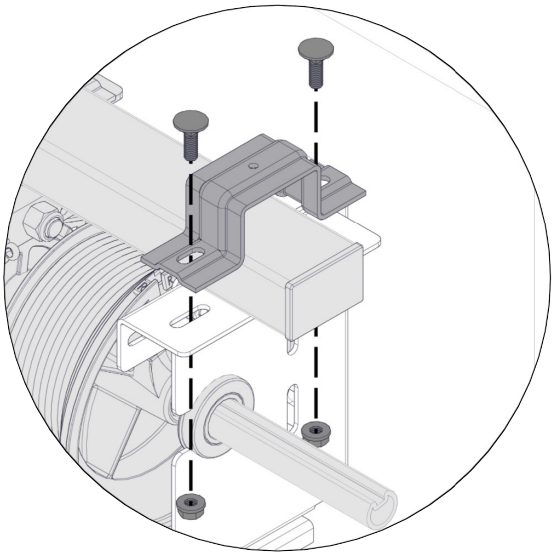

Dock-HS HL<1100

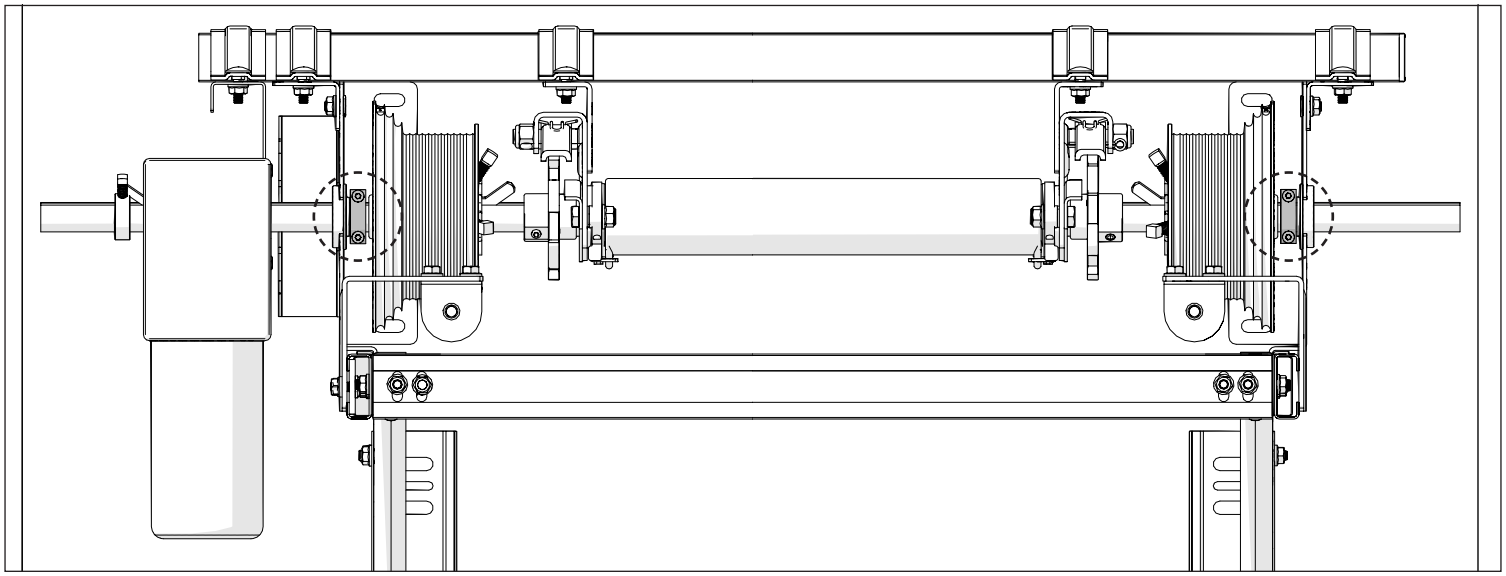

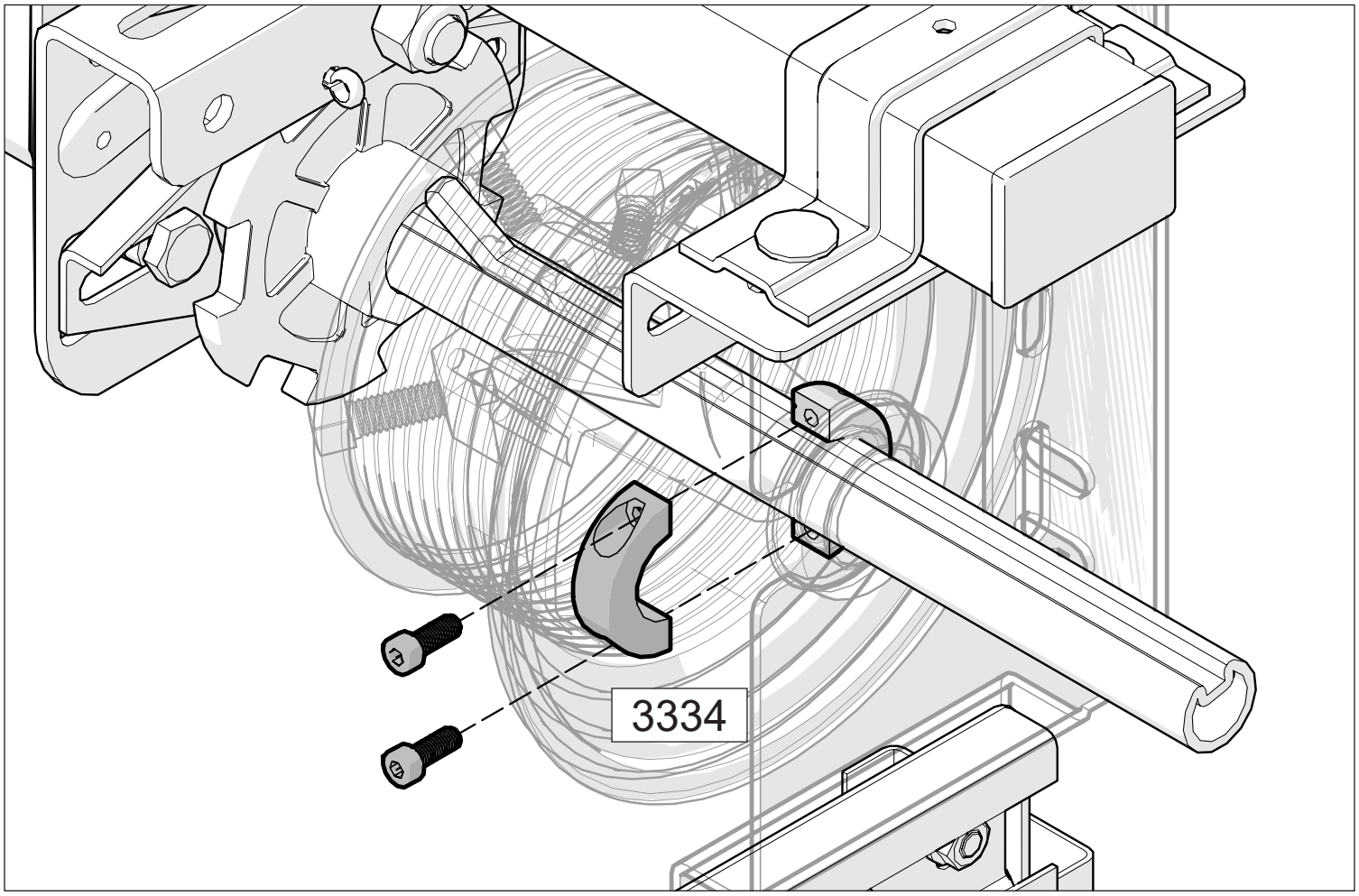

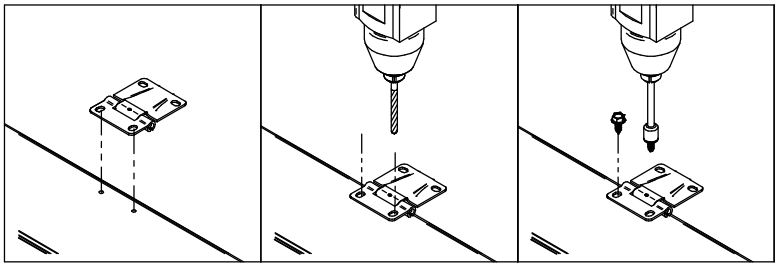

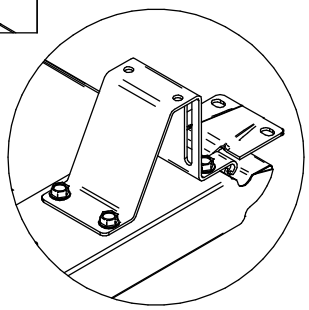

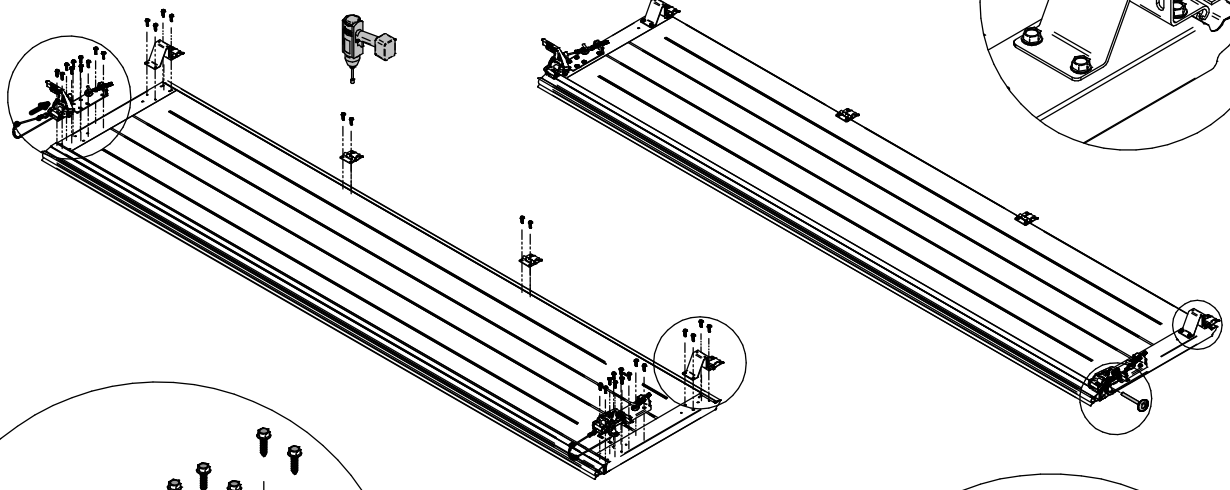

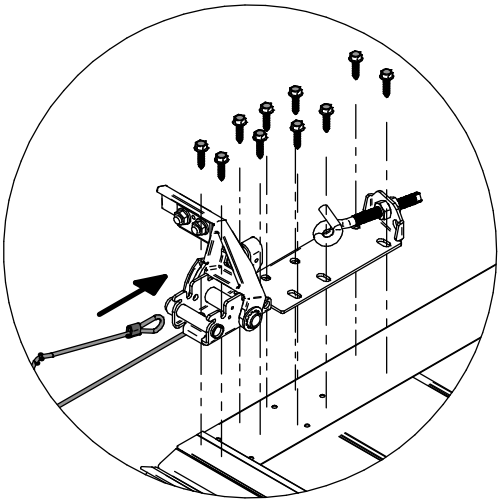

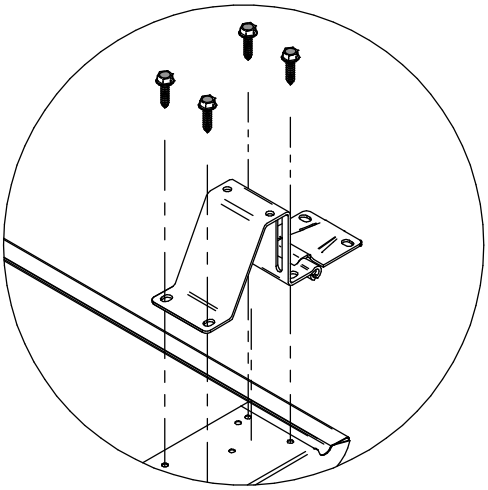

Options

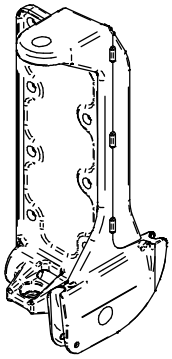

3170

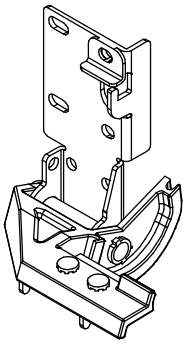

3180-3183

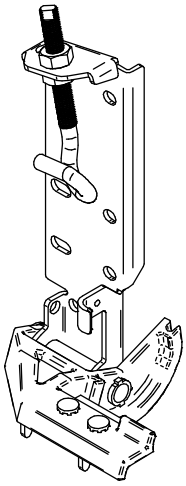

3184-3187

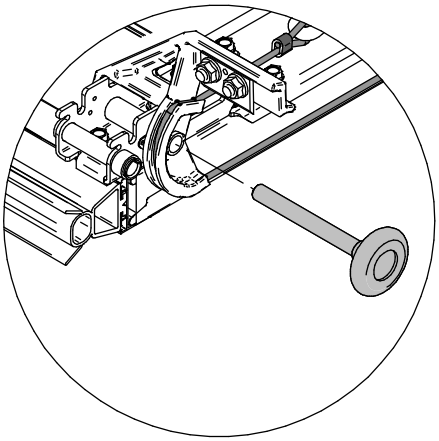

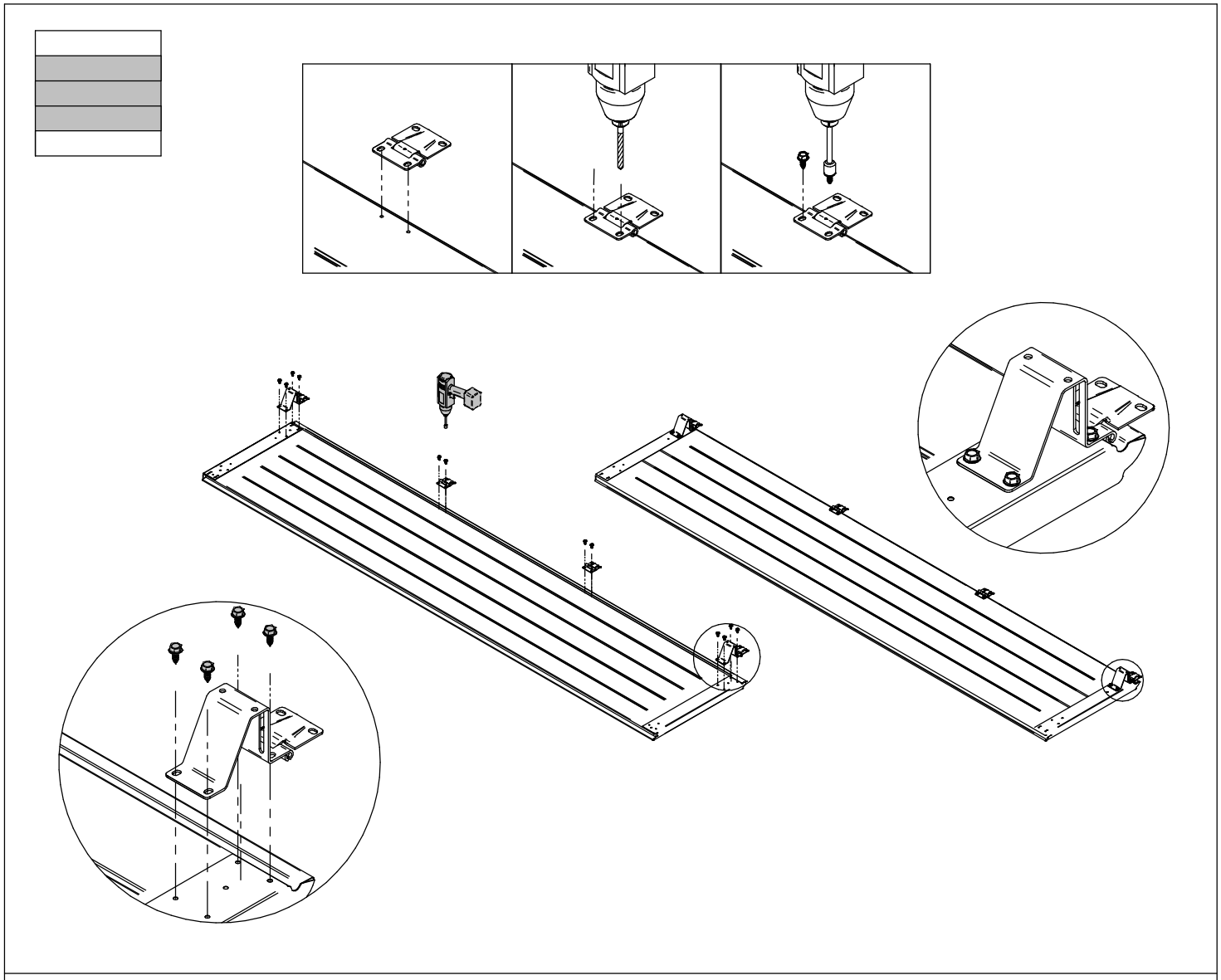

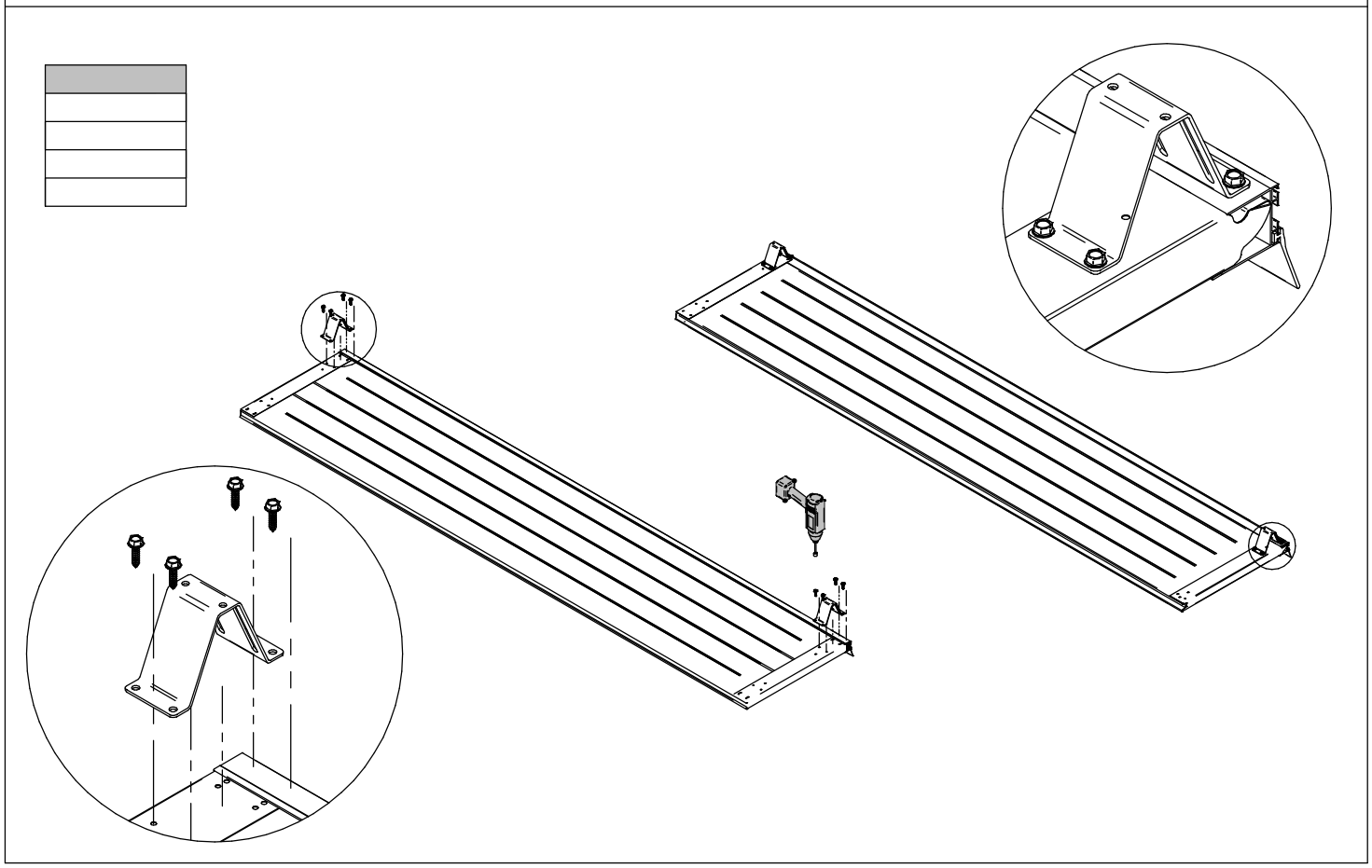

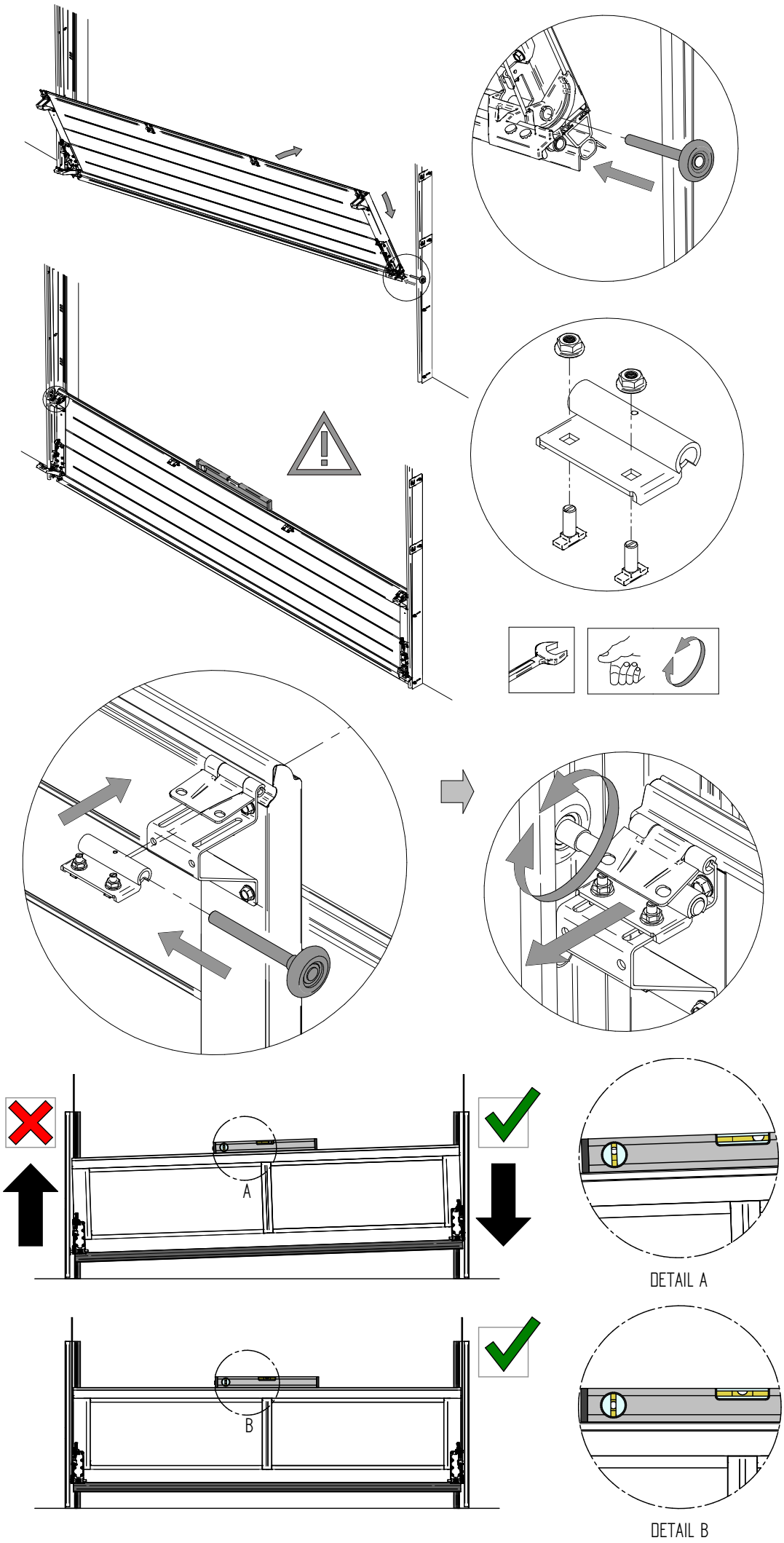
A
DETAIL A
B
DETAIL B

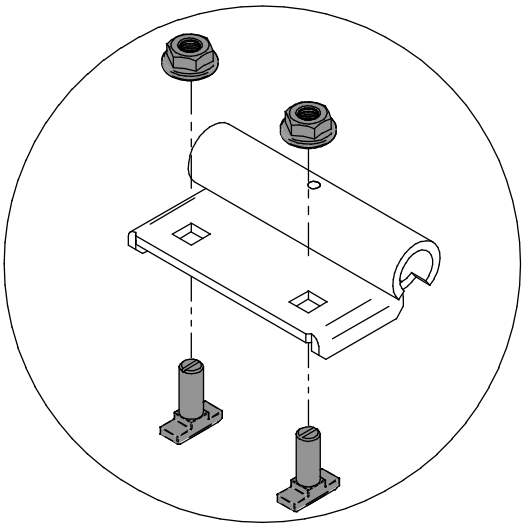

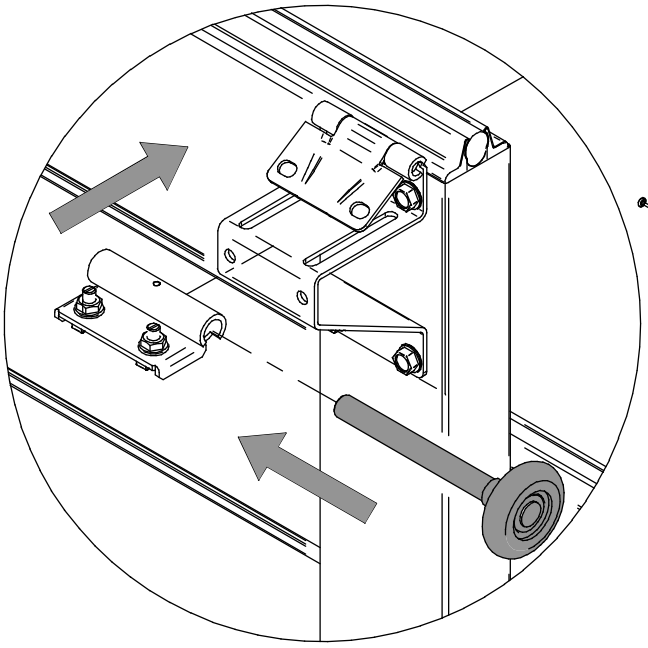

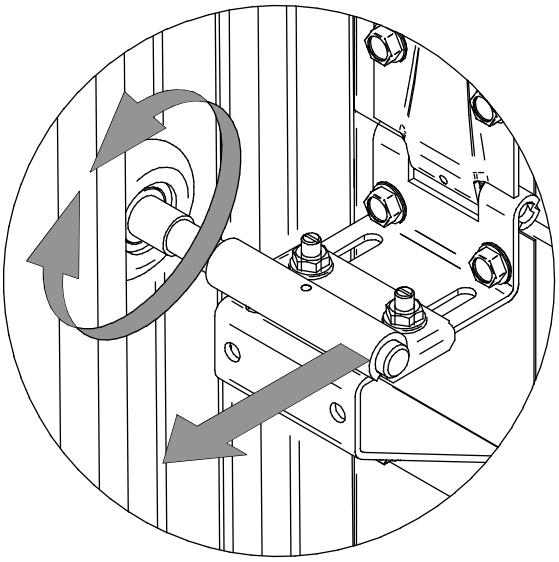

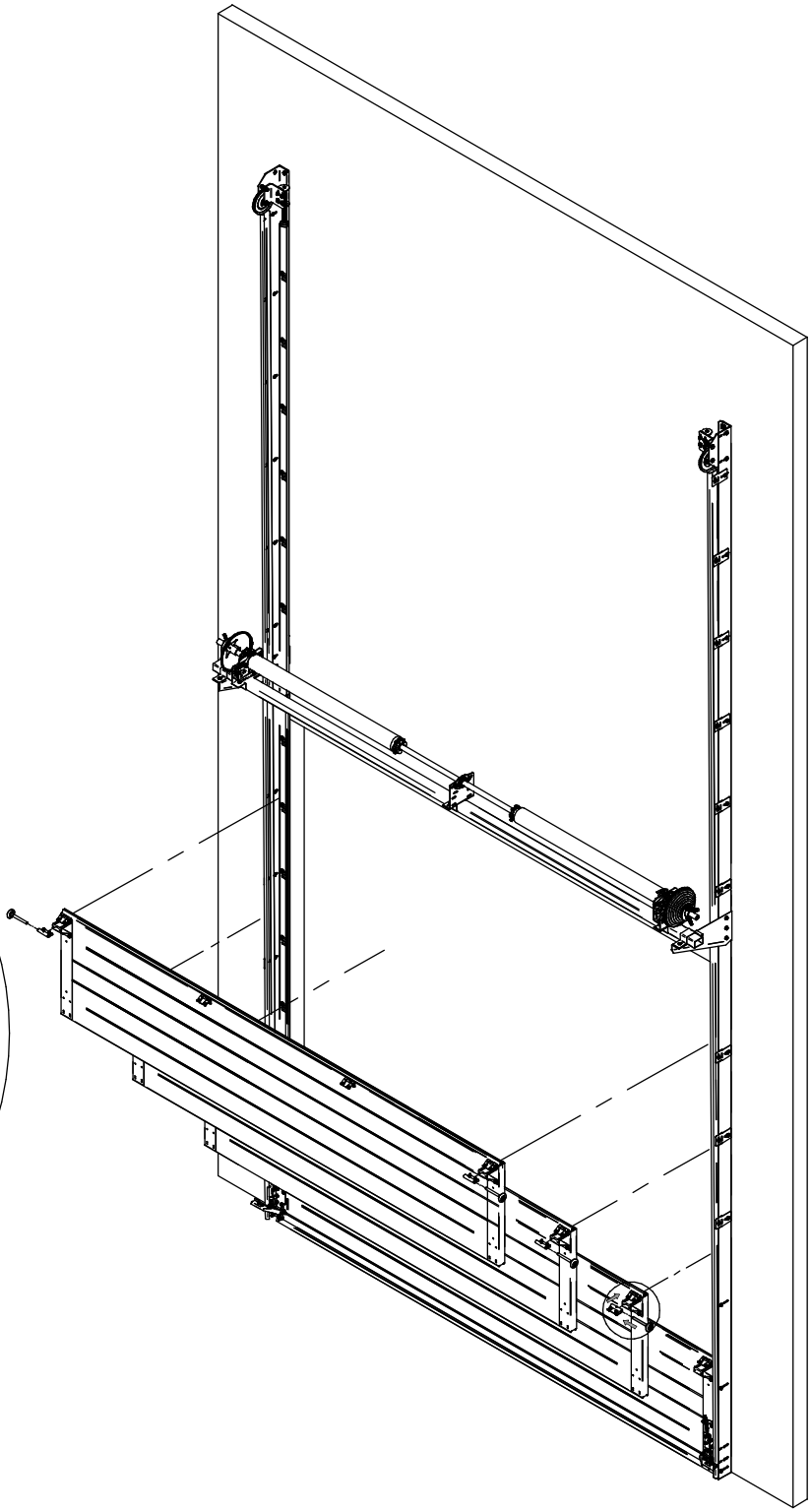

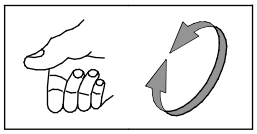

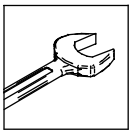

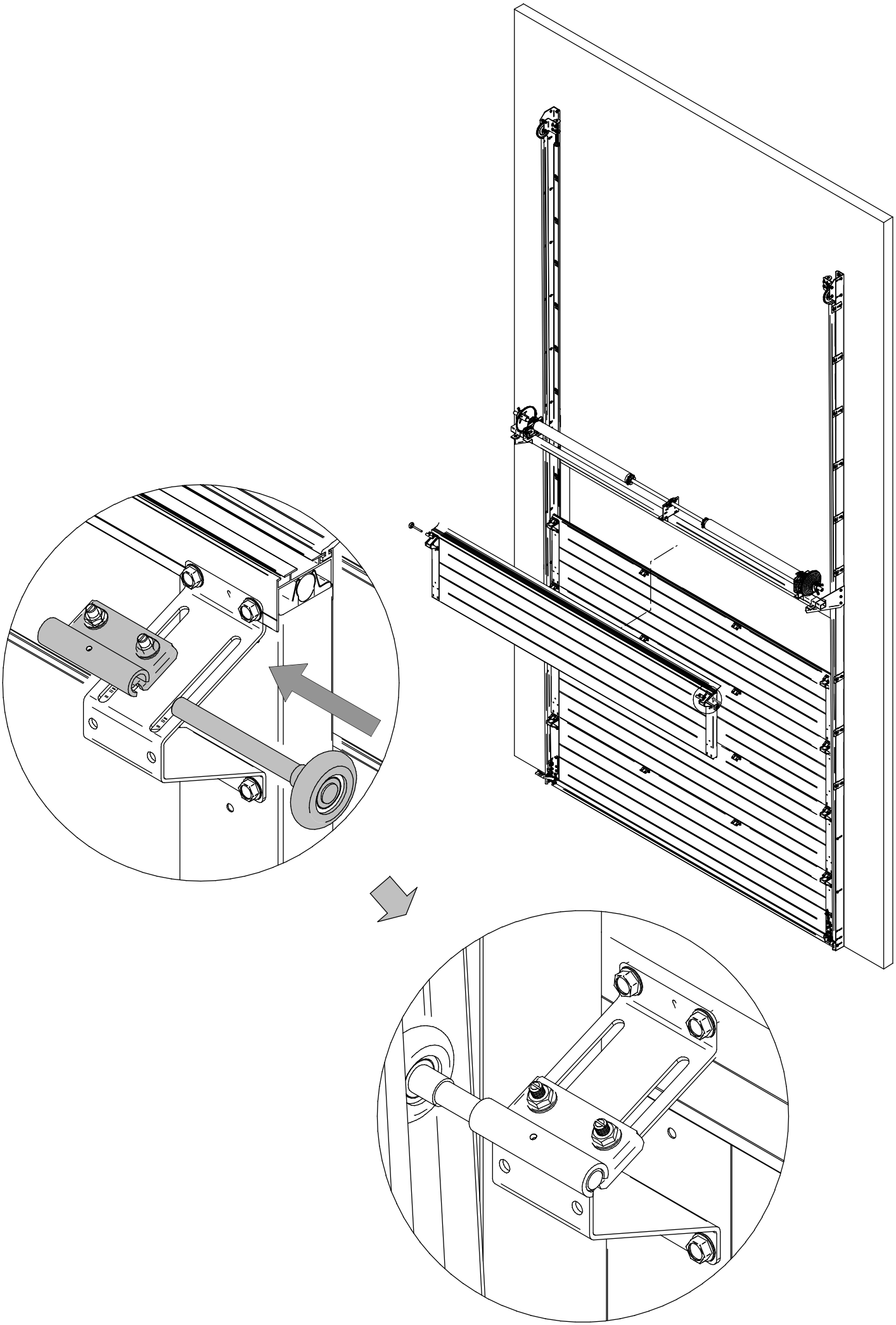

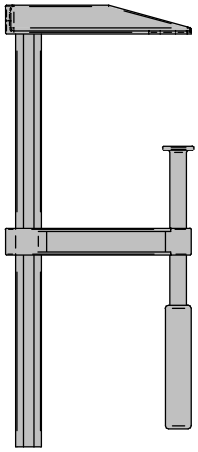

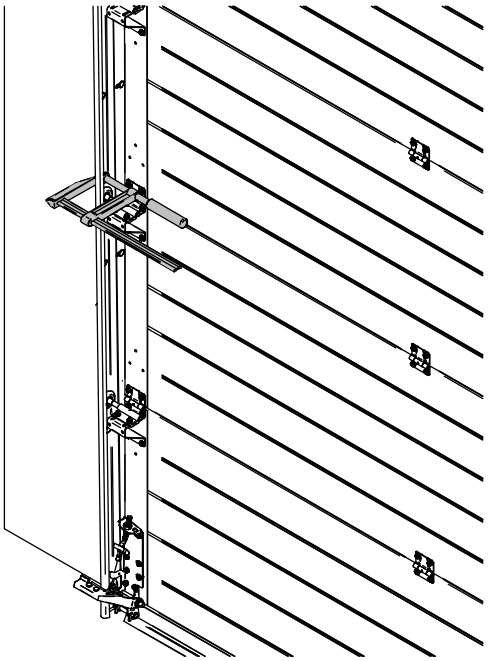

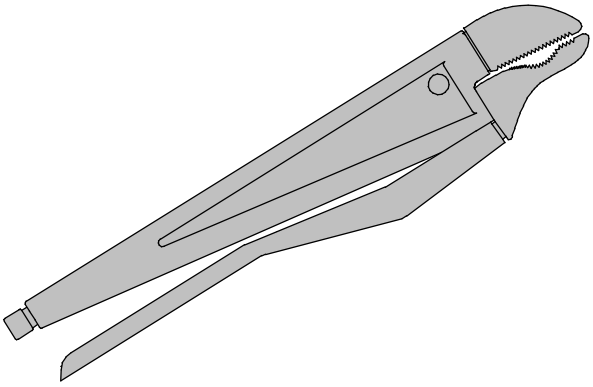

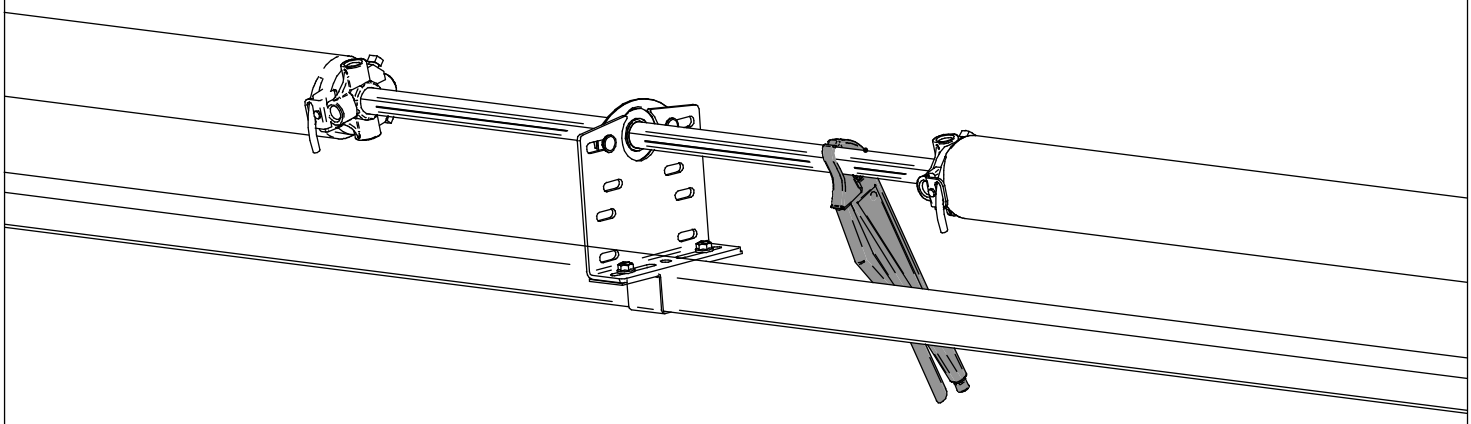

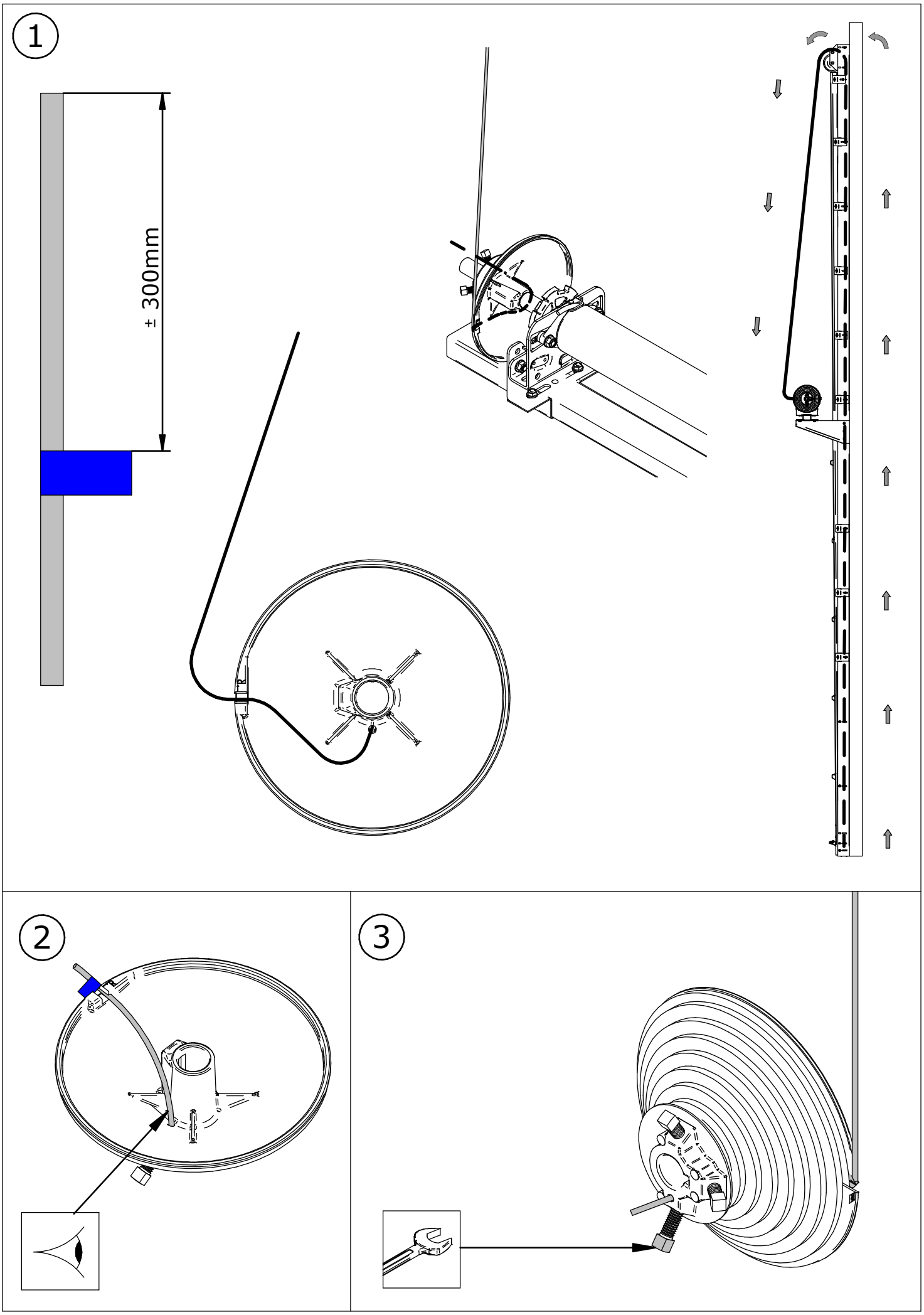
1
± 300mm
2
3

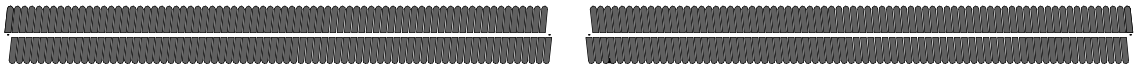

Turns x 360°

PW 12 Bon Hardware Industrie

Pitch	Hilift
0	0

E

Klant

Klant referentie:

Transport

Aant	Deurtype	DMB	DMH	Secties	Velden	Beslag	Gewicht	Turns
		x						11.4

Aant	Eenheid	Art. nr.	Artikel omschrijving	Doos	Lengte	Verpakt	Controle
1	-		Springs Left 6,00x51x950 Powdercoated			☐	☐
1	-		Springs Right 6,00x51x950 Powdercoated			☐	☐

VEER / FEDER / SPRING / RESSORT < 152 mm

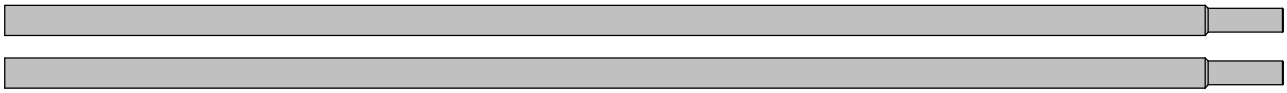

VEER / FEDER / SPRING / RESSORT < 67 mm

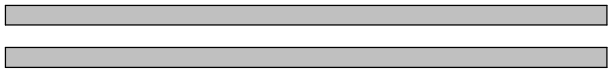

STAAL / STAHL / STEEL / ACIER 52

1

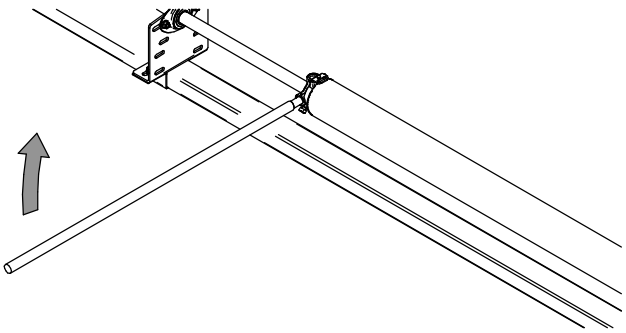

2

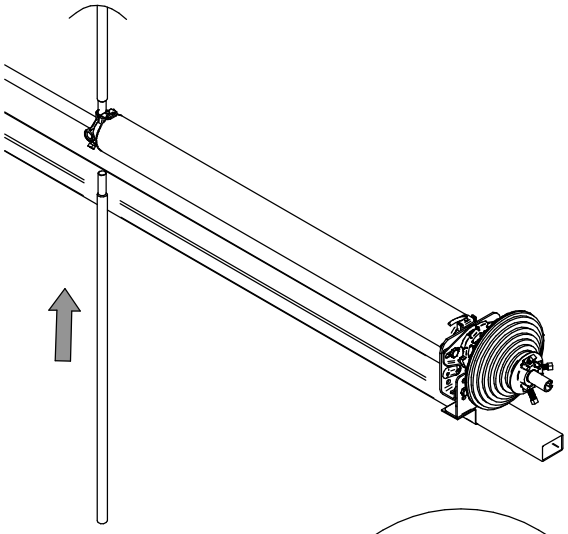

3

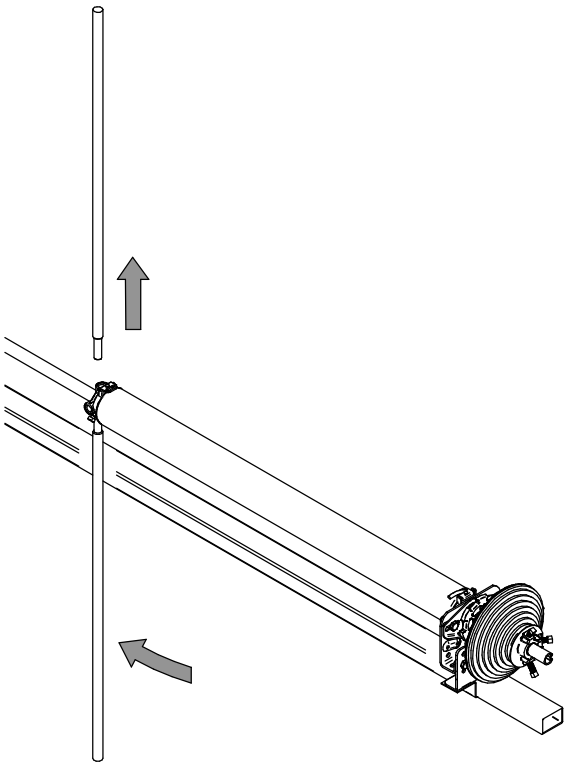

4

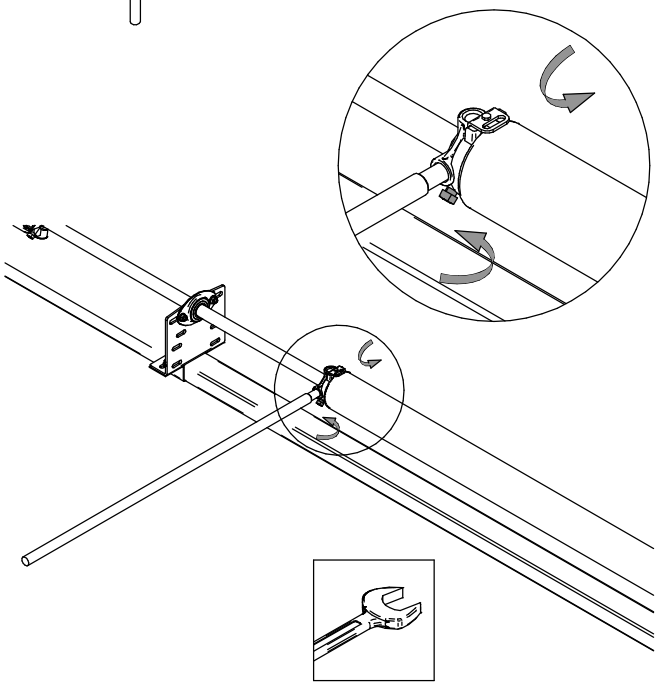

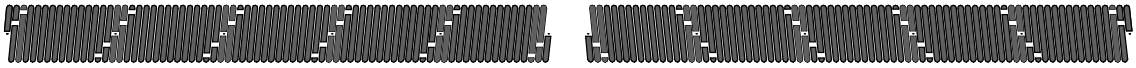

NL: Correcte wijze vastzetten van spankop
EN: Correct fastening of winding plug
DE: Richtige montage Feder spannkopf
FR: Fixation correcte du mandrin de tension

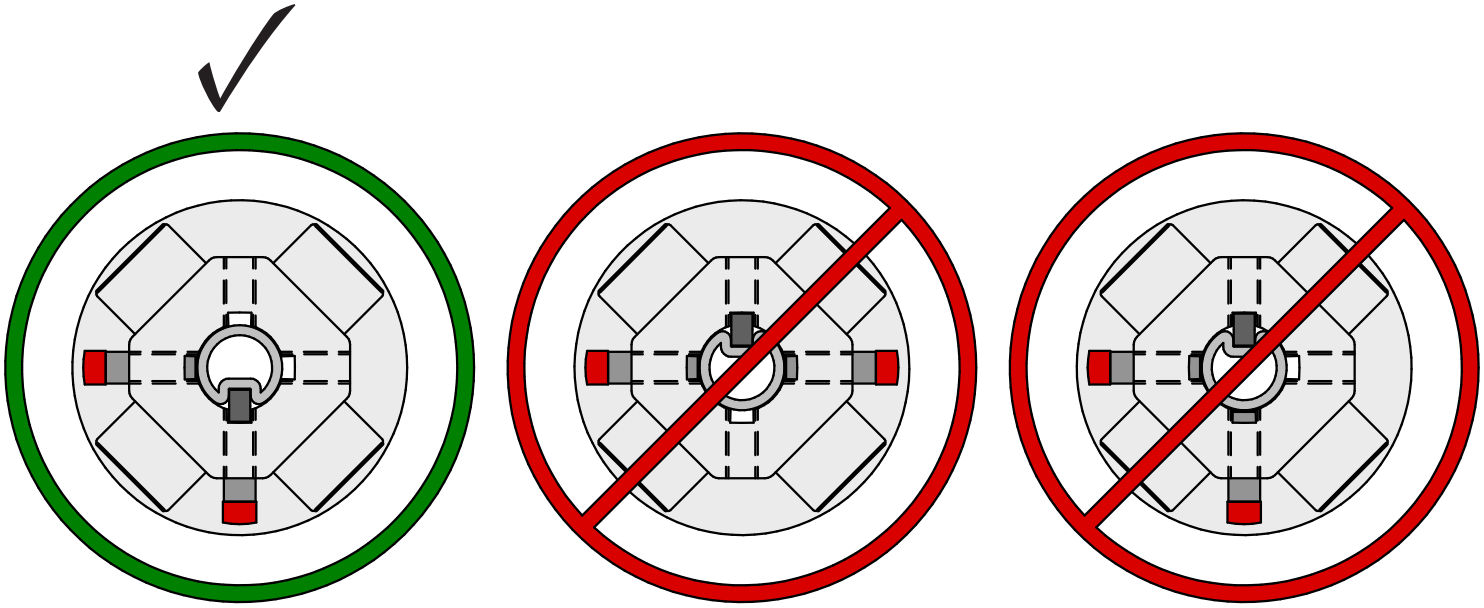

Option
Optie

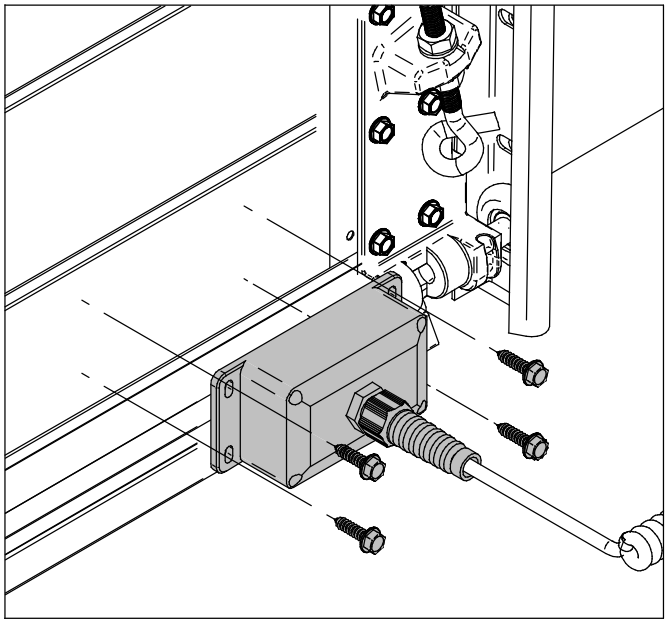

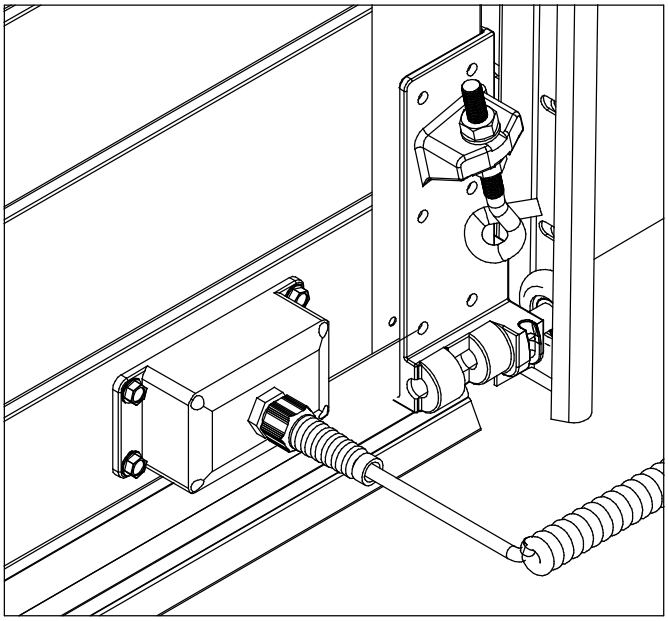

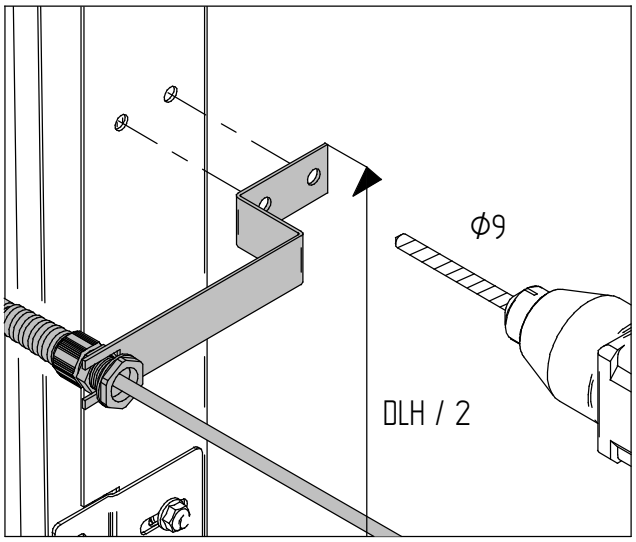

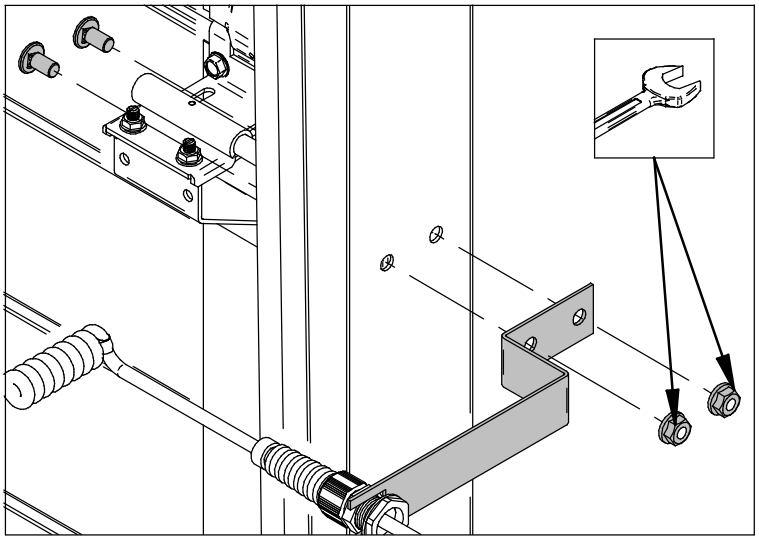

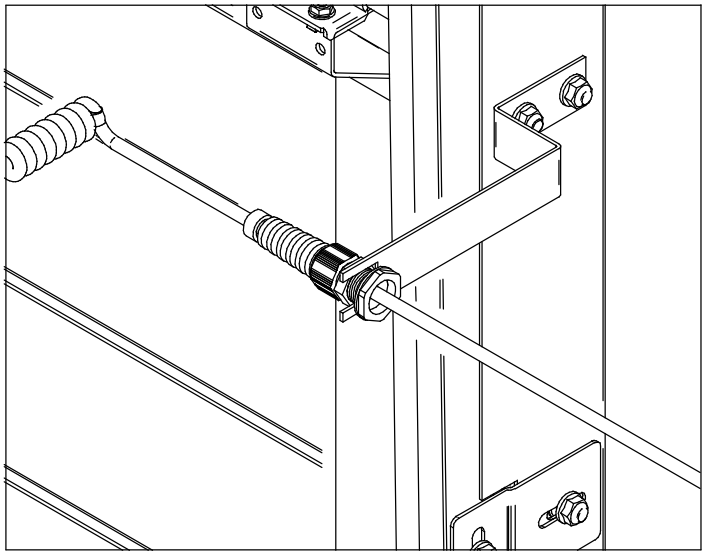

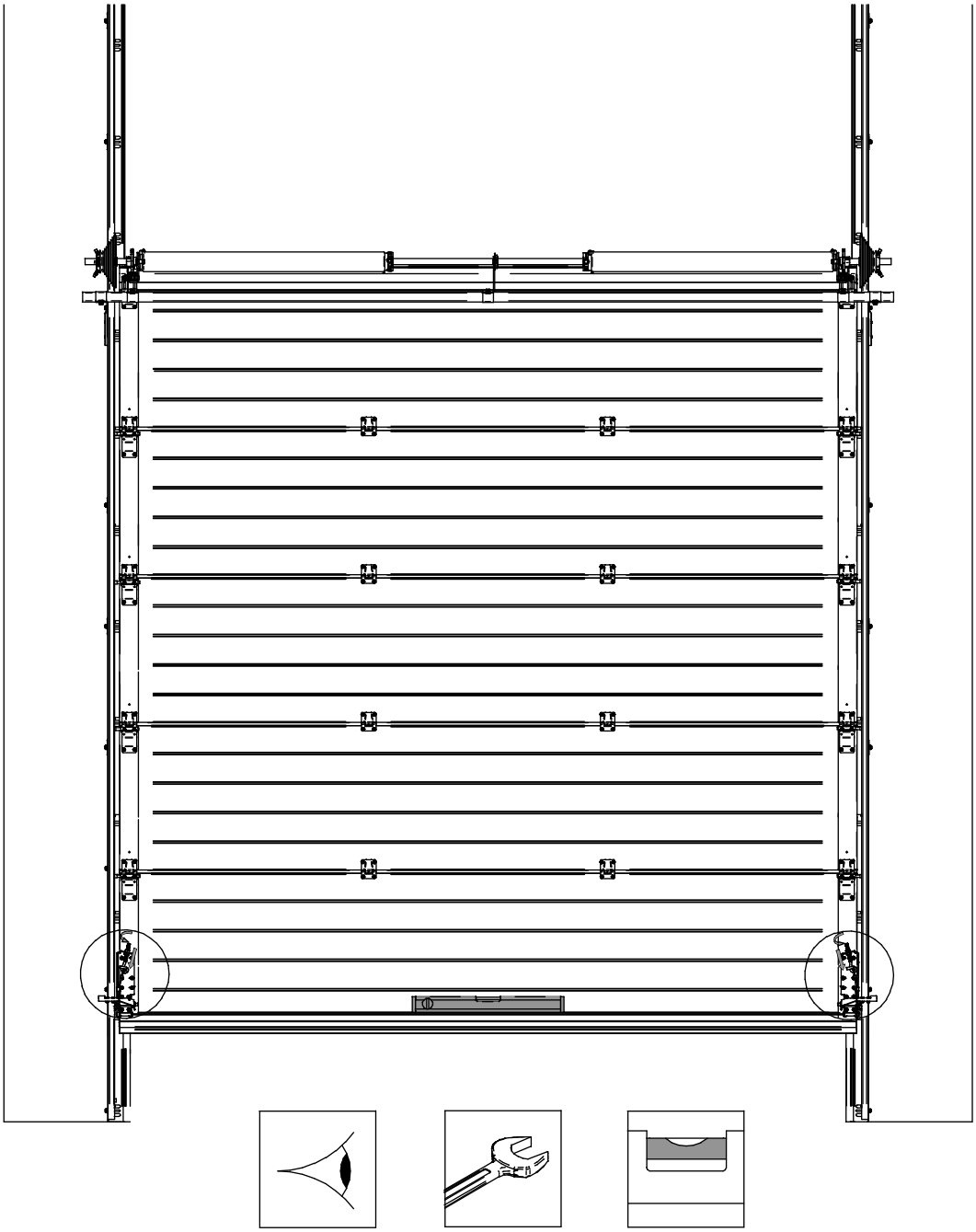

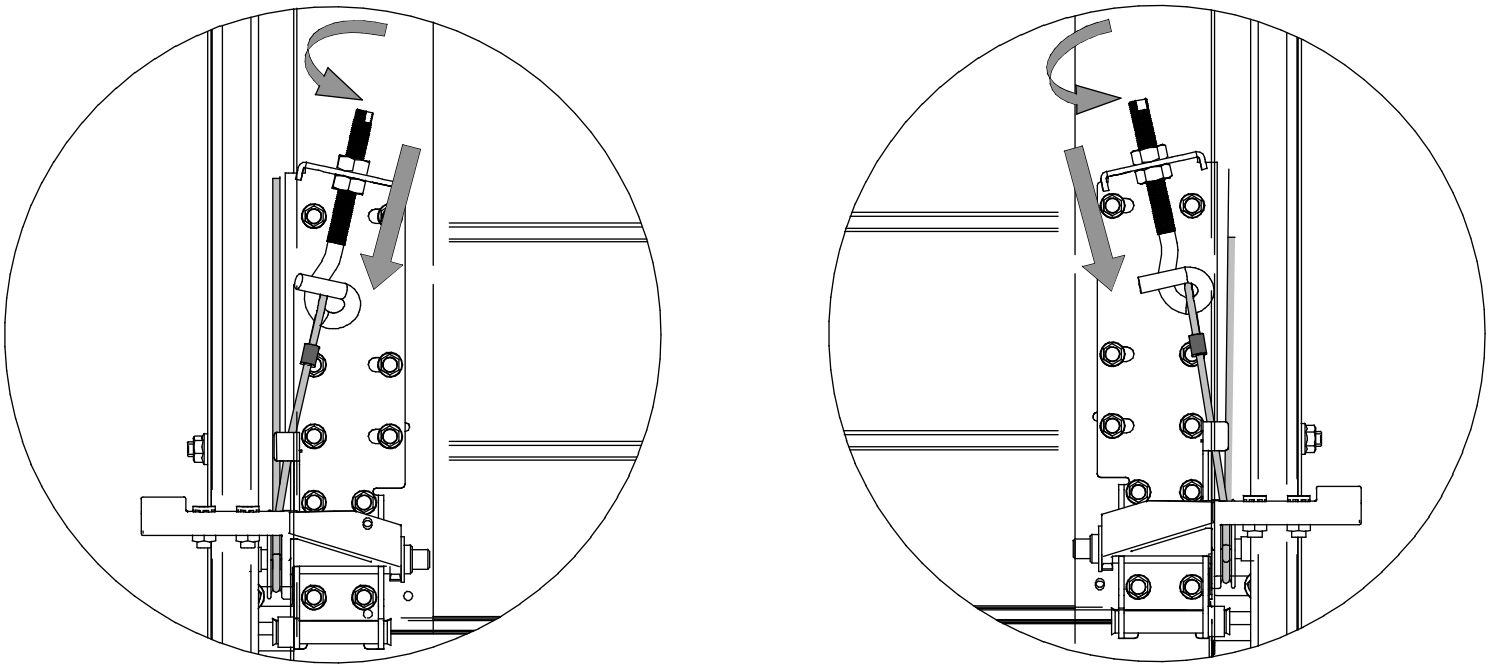

Dock-HS

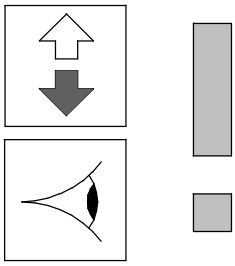

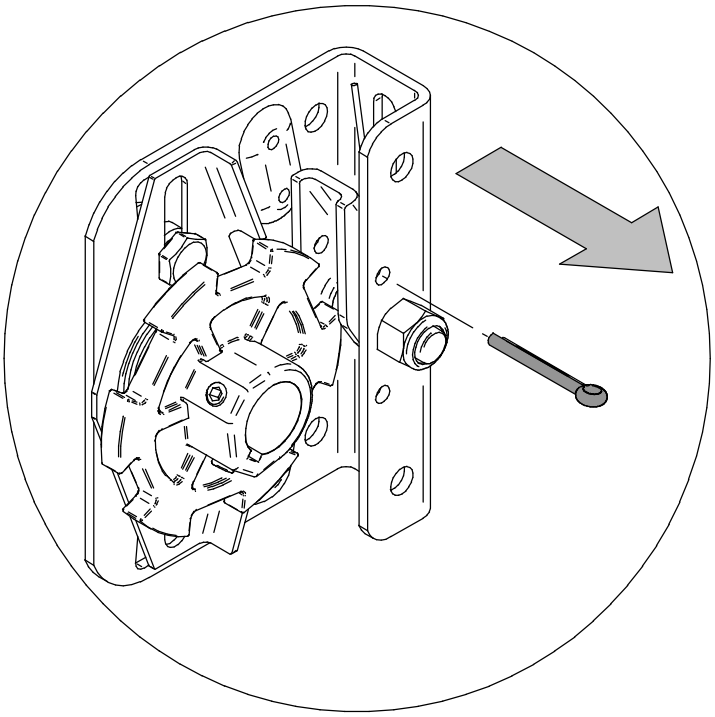

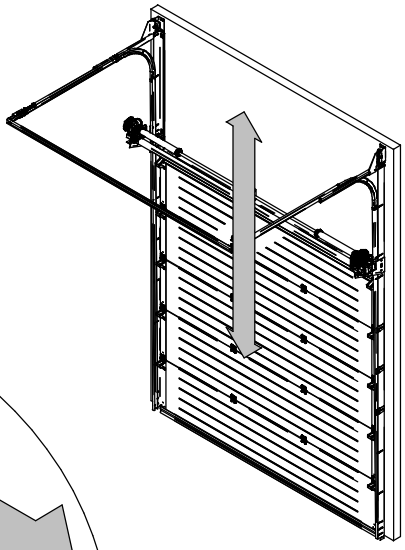

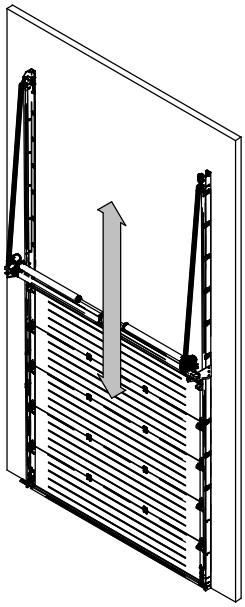

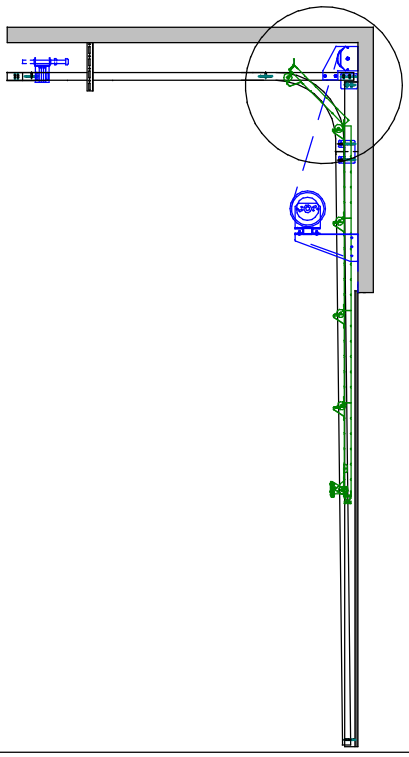

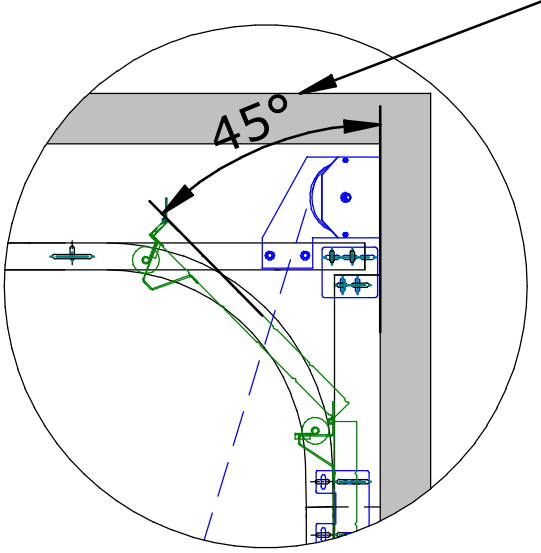

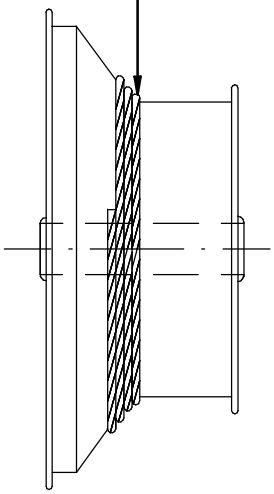

Options

3639

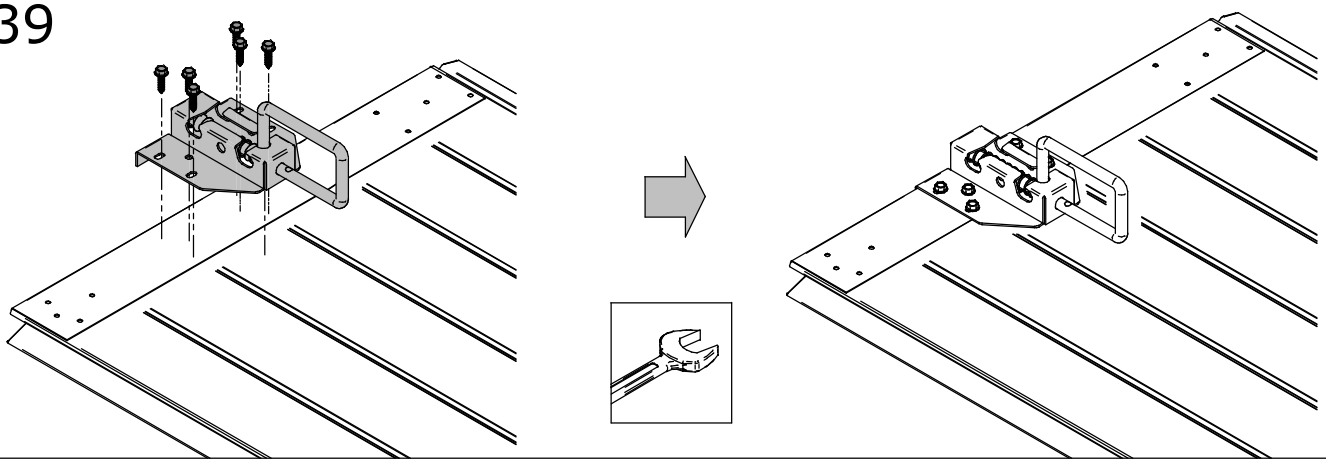

3640

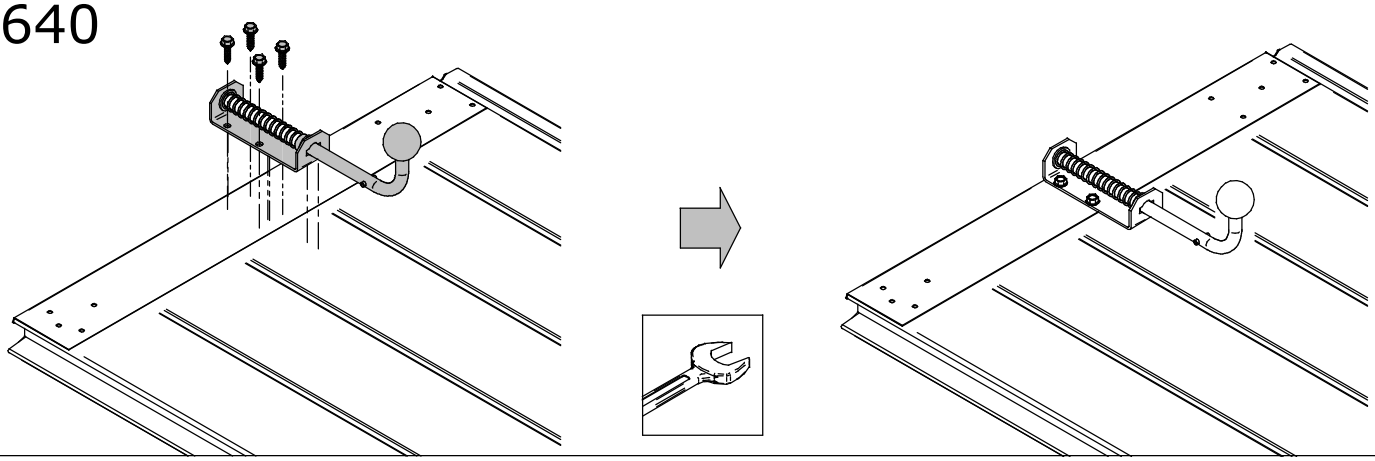

3850

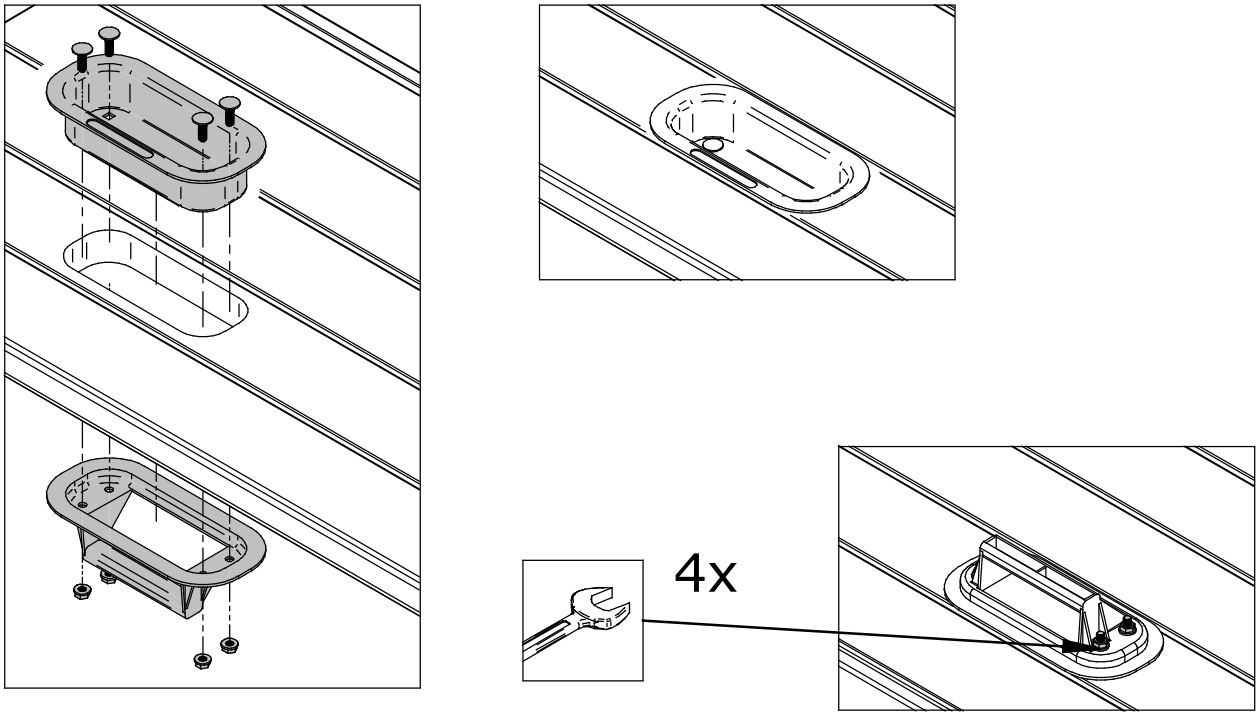

Option
Optie

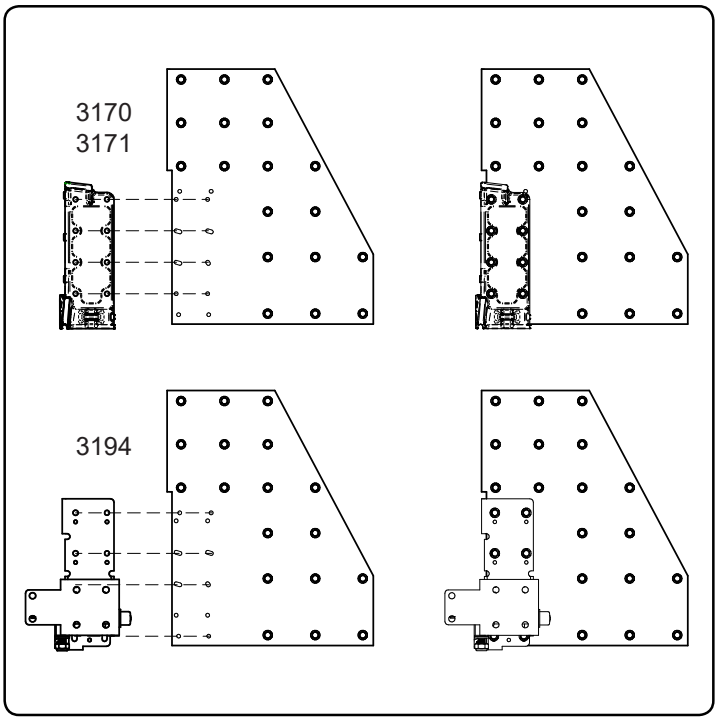

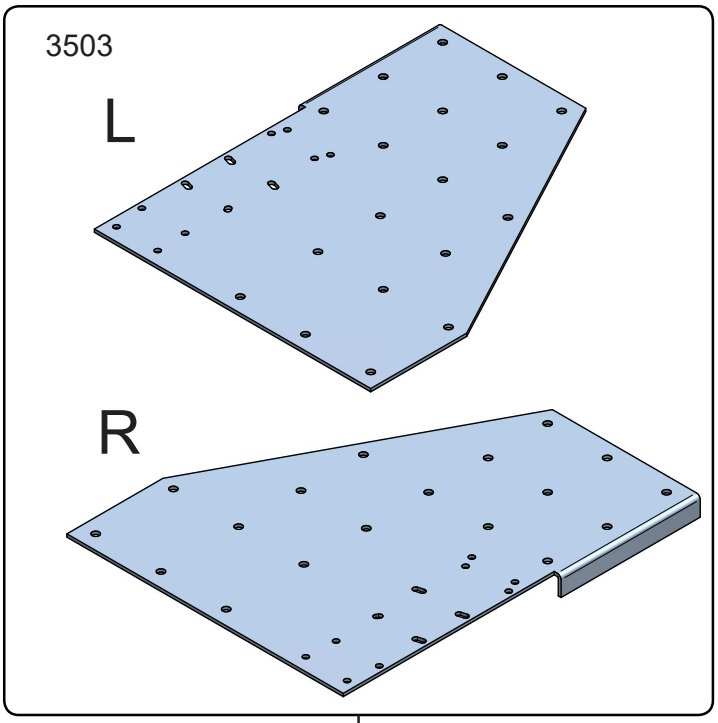

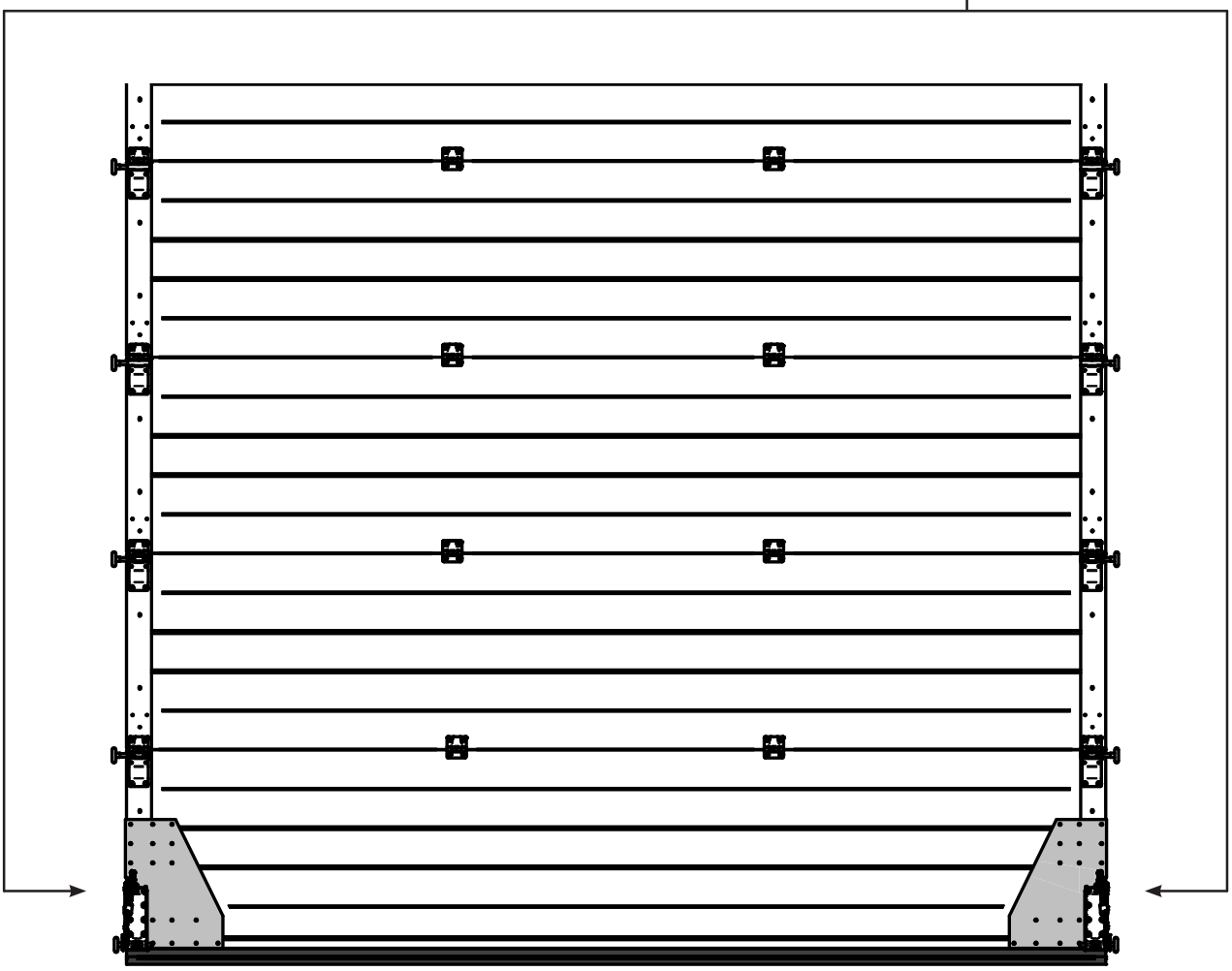

Option
Pro-Line 20

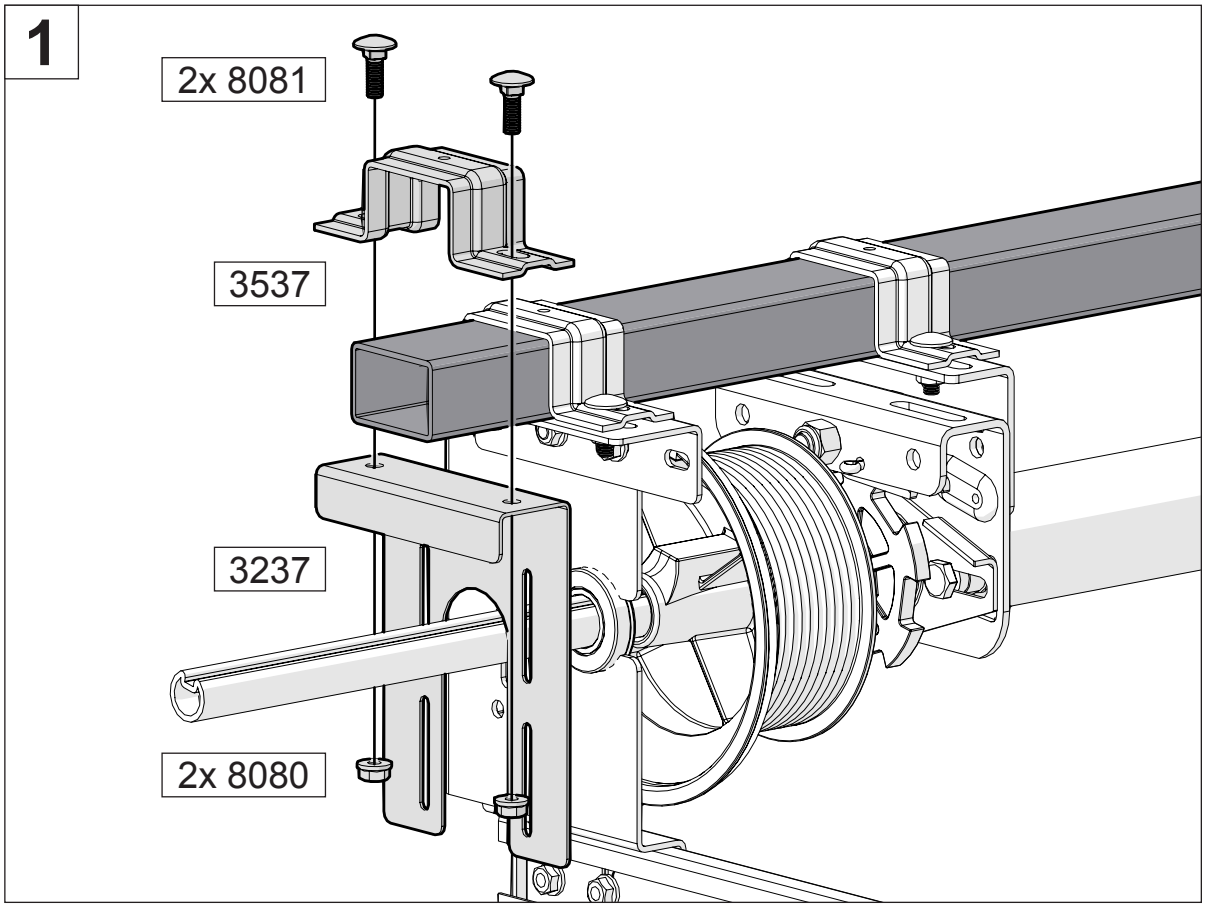

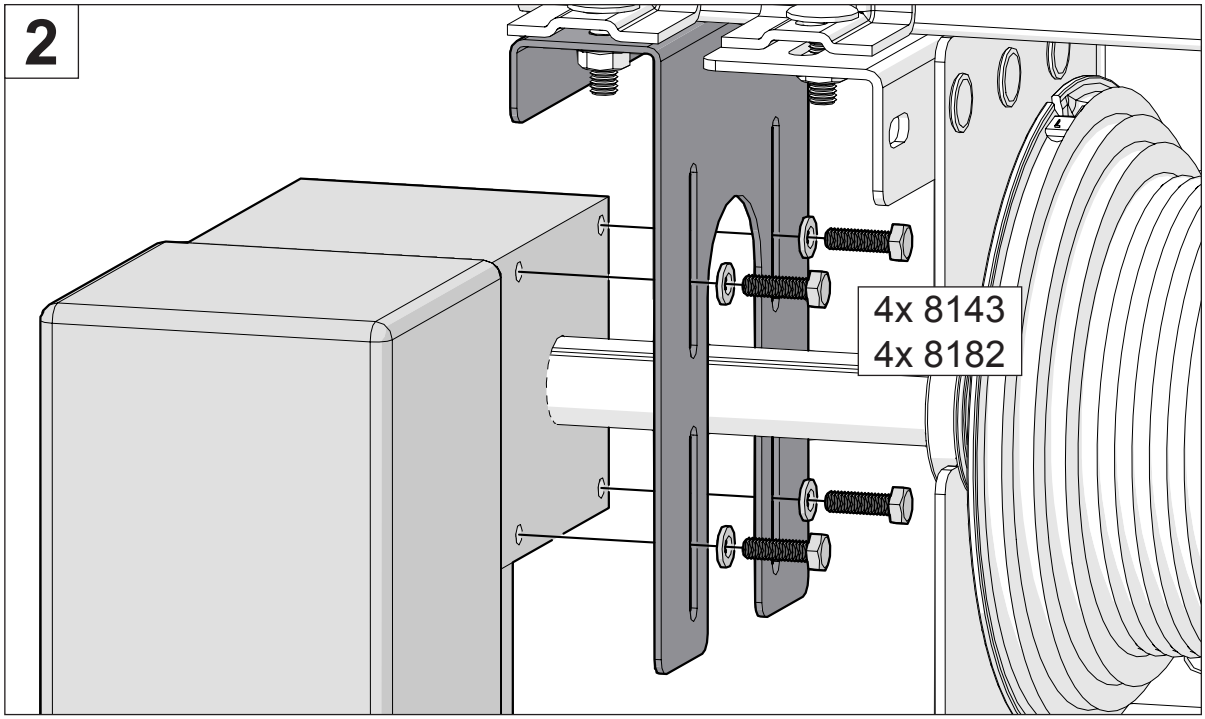

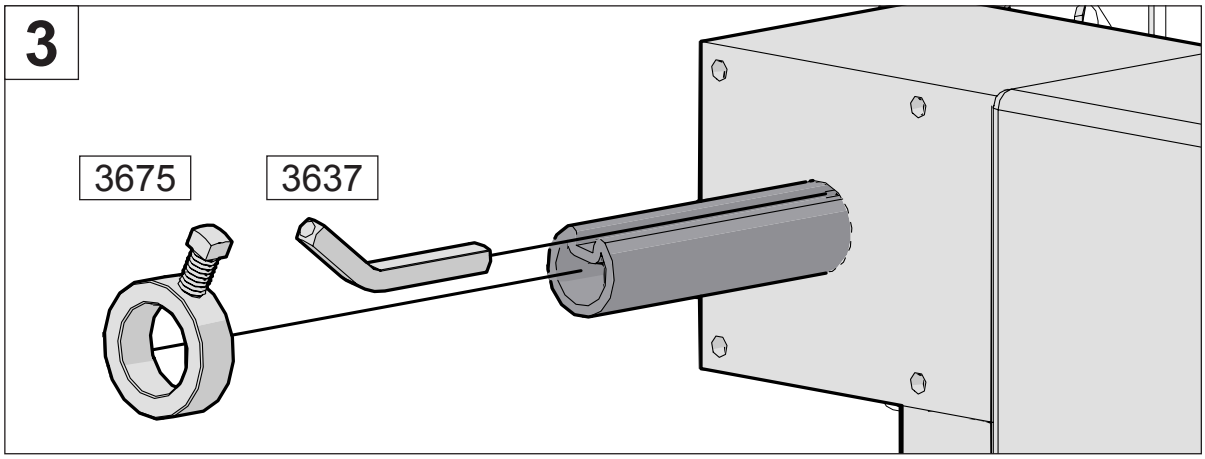

Option SCD

Parts

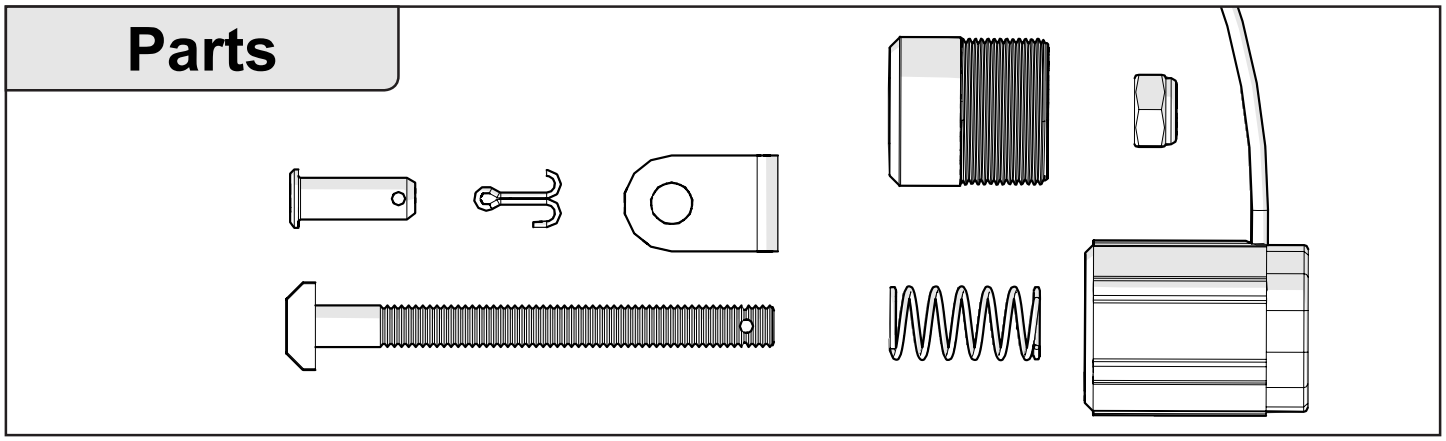

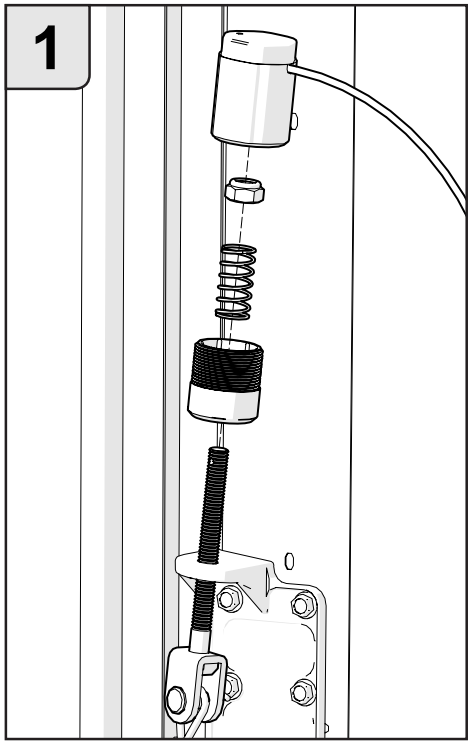

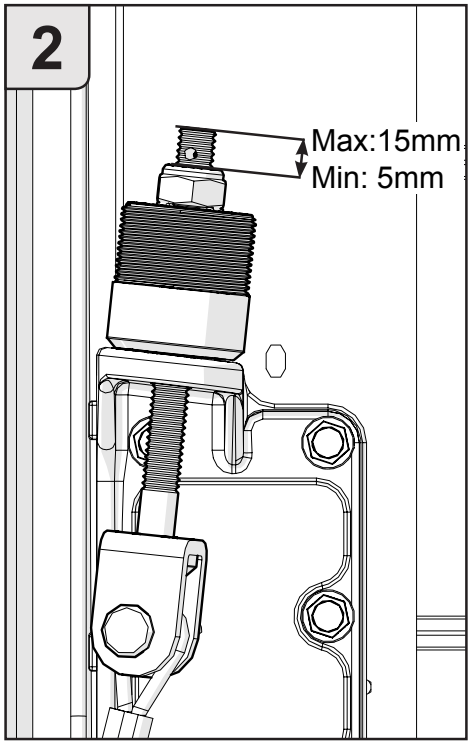

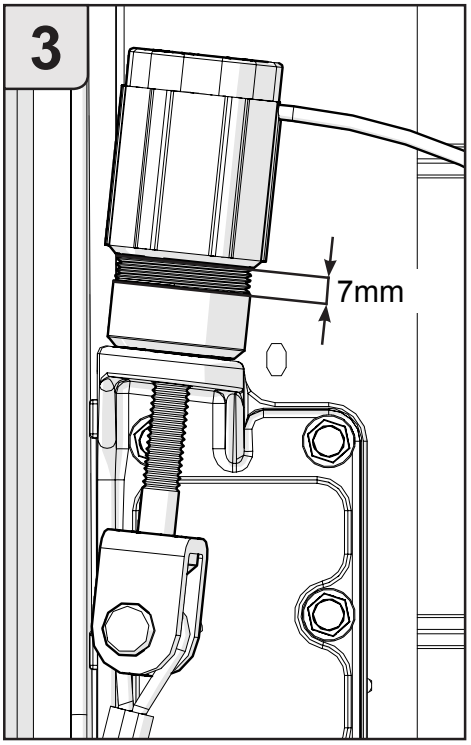

Check
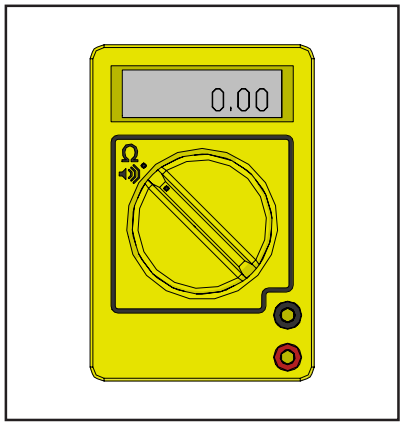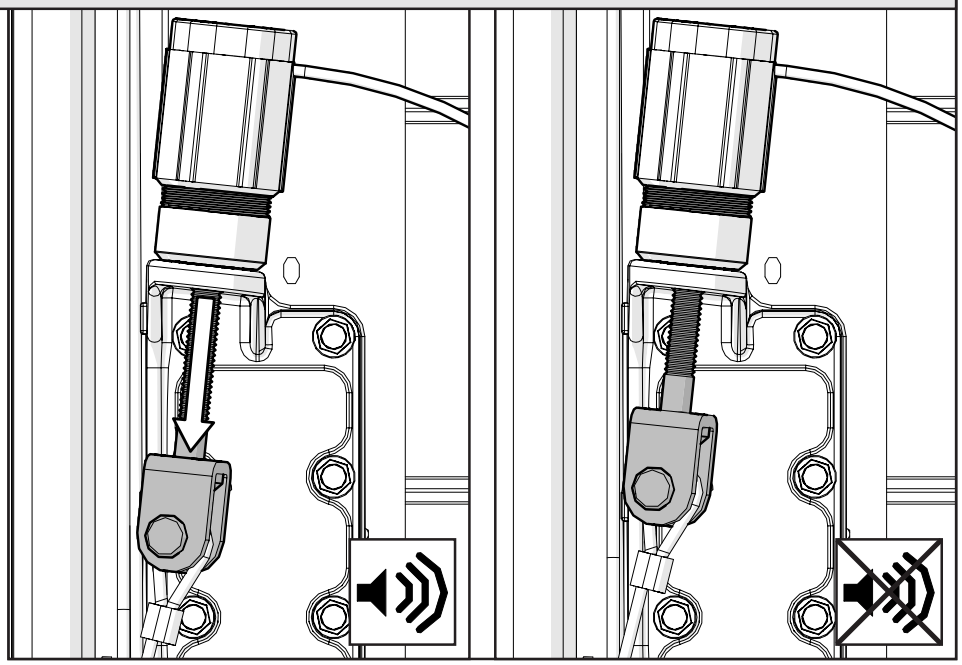
NC-Switch